# 3

# SVĚRÁKY

BISON

# SVĚRÁKY

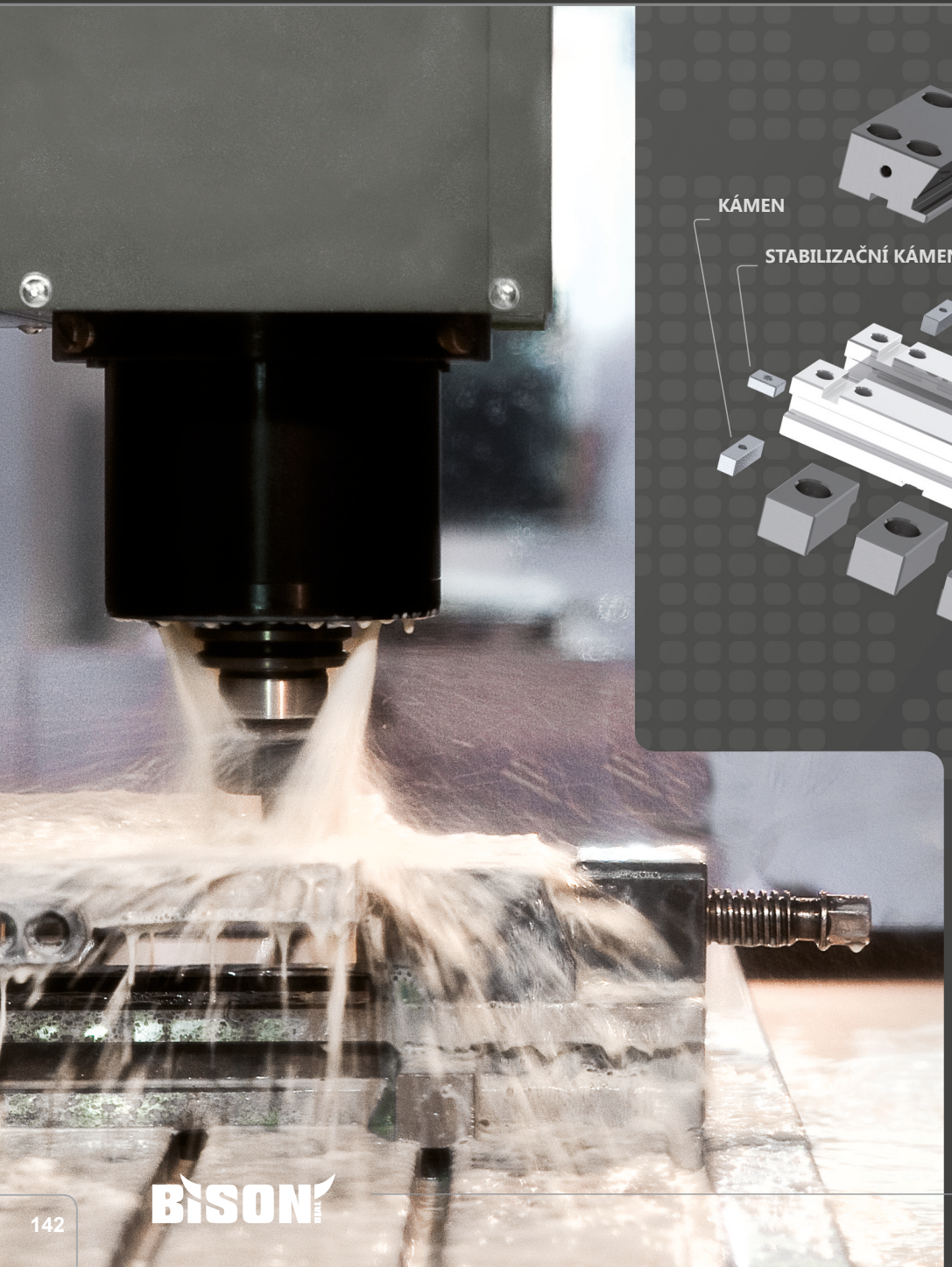

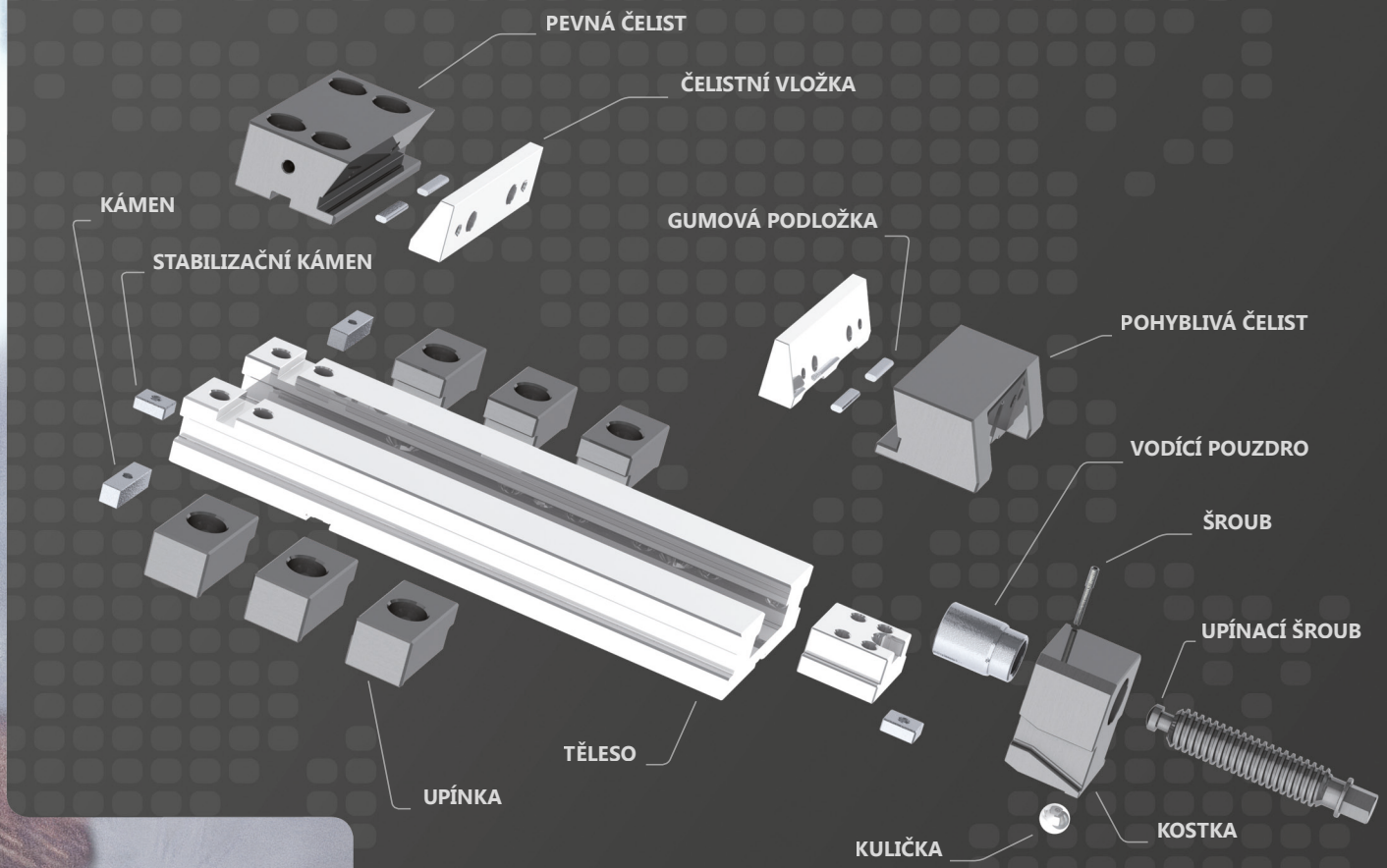


BISON-BIAL vyrábí široký sortiment strojních, přesných, brusičských a zámečnických svěráků.
Všechny svěráky a jejich příslušenství jsou vyráběny z vysoce kvalitních materiálů.
Svěráky BISON-BIAL se díky své propracované konstrukci jednoduše ovládají a jsou vhodné pro každodení práci.

# OBSAH


## I SVĚRÁKY STROJNÍ PŘESNÉ 141-147

| TYP | POPIS | STRANA |
|---|---|---|
| 6620 | SVĚRÁKY PŘESNÉ | 144 |
| 6621 | SVĚRÁKY PŘESNÉ | 144 |
| 6820 | SVĚRÁKY PŘESNÉ KOMPAKTNÍ | 147 |
| 6821 | SVĚRÁKY PŘESNÉ KOMPAKTNÍ | 147 |
| 6632 | SVĚRÁKY PŘESNÉ | 146 |
| 6622 | MODULY PŘESNÝCH SVĚRÁKŮ | 145 |
| 6622 KOR | MODULY PŘESNÝCH SVĚRÁKŮ | 145 |
| 6624 | MODULY PŘESNÝCH SVĚRÁKŮ | 145 |
| 6651 | SVĚRÁKY PŘESNÉ SAMOSTŘEDICÍ S MOŽNOSTÍ ZMĚNY POLOHY SAMOSTŘEDICÍHO MODULU | 146 |

## II SVĚRÁKY STROJNÍ 148-155

| TYP | POPIS | STRANA |
|---|---|---|
| 6710 | SVĚRÁK STROJNÍ PNEUMATICKO-HYDRAULICKÝ | 148 |
| 6512 | S POSUVNÝM ŠROUBEM | 149 |
| 6516 | S HYDRAULICKÝM POSILOVAČEM | 149 |
| 6517 | S POHYBLIVOU ČELISTÍ - CAMLOCK | 150 |
| 6522 | DVOUDÍLNÉ LEHKÉ | 150 |
| 6523 | S PŘÍTLAKEM ČELISTI | 151 |
| 6530 | OTOČNÉ A SKLOPNÉ | 152 |
| 6531 | OTOČNÉ SAMOSTŘEDICÍ | 152 |
| 6534 | 3-OSÉ VÍCEÚČELOVÉ | 153 |
| 6540 | RYCHLOUPÍNACÍ | 153 |
| 6542 | RYCHLOUPÍNACÍ POD VRTAČKU | 154 |
| 6543 | POD VRTAČKU | 154 |
| 6546 | PRO UPÍNÁNÍ VÁLCOVÝCH PŘEDMĚTŮ | 155 |
| 6910 | S PRIZMATICKÝM VEDENÍM ČELISTI | 155 |

## III SVĚRÁKY BRUSIČSKÉ NÁSTROJAŘSKÉ 156-157

| TYP | POPIS | STRANA |
|---|---|---|
| 6552 | PEVNÉ | 156 |
| 6553 | PEVNÉ S PRIZMATICKOU ČELISTÍ | 156 |
| 6554 | SINUSOVÉ | 157 |
| 6555 | SINUSOVÉ BOČNÍ | 157 |

## IV SVĚRÁKY ZÁMEČNICKÉ 158-161

| TYP | POPIS | STRANA |
|---|---|---|
| 1240 | PEVNÉ S PRIZMATICKÝM VEDENÍM ČELISTI | 158 |
| 1250 | PEVNÉ | 158 |
| 1253 | KOVÁŘSKÉ | 159 |
| 1256 | PŘENOSNÉ OTOČNÉ | 159 |
| 1710 | NA TRUBKY | 160 |
| 1711 | PODSTAVEC PRO SVĚRÁKY NA TRUBKY | 160 |
| 1271 | OTOČNÝ VE DVOU OSÁCH | 161 |

## V LISY 162

| TYP | POPIS | STRANA |
|---|---|---|
| 9210 | LIS S RUČNÍM OVLÁDÁNÍM | 162 |

## VI NÁHRADNÍ DÍLY A PŘÍSLUŠENSTVÍ 162-172

## 6620

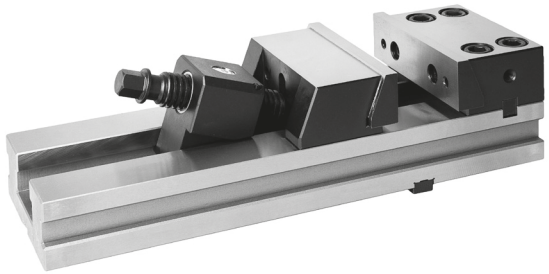

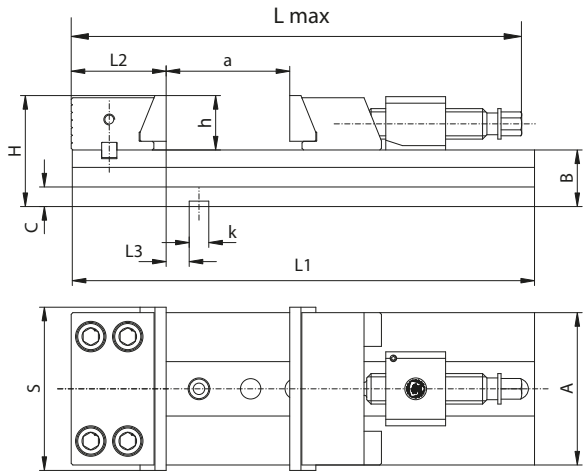


## 6621

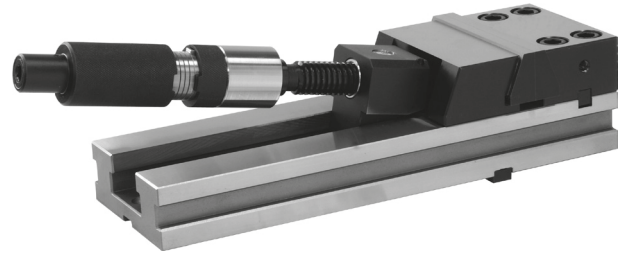

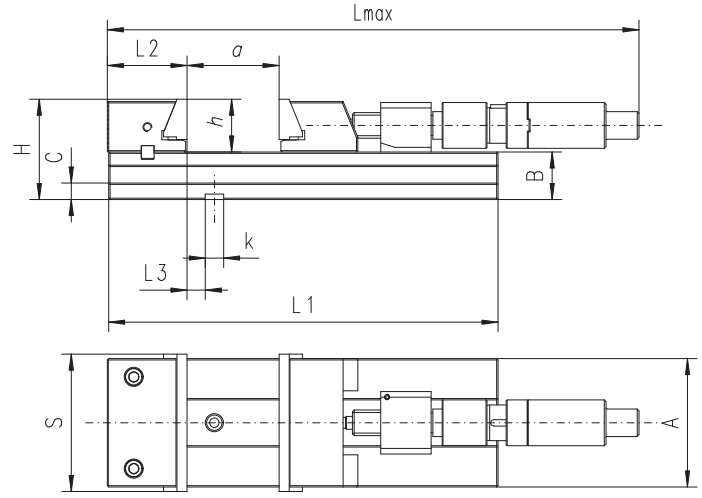


**VLASTNOSTI TYPU 6620:**

- Otočná pevná čelist
- Rychlopřestavitelná, samonastavitelná pohyblivá čelist
- Výměnné čelisťové vložky
- Svěrák lze doplnit točnicí
- Vyrobeno z vysoce jakostní slitinové oceli, stabilizované a kalené (58-62HRC)

**POUŽITÍ:**

- Svěrák je určen pro přesné broušení, frézování a pro široké použití na CNC a konvenčních strojích.

**STANDARDNÍ VYBAVENÍ:**

- Klíč
- Stabilizační kameny (mají rozměr „k" např. 12/12 h6)
- Upínky
- Výkyvné vedení pohyblivé čelisti

**VLASTNOSTI TYPU 6621:**

- V porovnání s typem 6620 je vybavený hydraulickým ručním posilovačem který umožnuje upínání při minimální námaze obsluhy

| Kód výrobku 6620 | Typ | S | A | B -0,02 | C | H | L max. | L1 | L2 | L3 | a | h | k | Moment na klíči [Nm] | Max. upínací síla [daN] | kg |
|---|---|---|---|---|---|---|---|---|---|---|---|---|---|---|---|---|
| 326620010600 | 6620-100-320-165 | 100 | 85 | 35 | 13 | 65 | 389 | 320 | 61,80 | 12,00 | 165 | 30 | 12 | 40 | 2.000 | 9,84 |
| 326620030000 | 6620-125-335-165 | 125 | 105 | 42 | 15 | 82 | 406 | 335 | 68,00 | 18,00 | 165 | 40 | 12 | 60 | 3.000 | 15,71 |
| 326620050300 | 6620-150-425-210 | 150 | 140 | 52 | 18 | 102 | 515 | 425 | 87,29 | 21,20 | 210 | 50 | 18 | 120 | 4.100 | 31,95 |
| 326620060500 | 6620-150-475-260 | 150 | 140 | 52 | 18 | 102 | 565 | 475 | 87,29 | 21,20 | 260 | 50 | 18 | 120 | 4.100 | 35,18 |
| 326620070700 | 6620-150-520-305 | 150 | 140 | 52 | 18 | 102 | 610 | 520 | 87,29 | 21,20 | 305 | 50 | 18 | 120 | 4.100 | 36,96 |
| 326620100500 | 6620-200-535-260 | 200 | 165 | 61 | 20 | 121 | 623 | 535 | 109,43 | 38,07 | 260 | 60 | 18 | 170 | 4.500 | 58,95 |
| 326620110700 | 6620-200-585-310 | 200 | 165 | 61 | 20 | 121 | 673 | 585 | 109,43 | 38,07 | 310 | 60 | 18 | 170 | 4.500 | 61,66 |
| 326620120900 | 6620-200-635-360 | 200 | 165 | 61 | 20 | 121 | 723 | 635 | 109,43 | 38,07 | 360 | 60 | 18 | 170 | 4.500 | 64,36 |

| Kód výrobku 6621 | Typ | L max. | Max. upínací síla [daN] | kg |
|---|---|---|---|---|
| - | - | - | - | - |
| - | - | - | - | - |
| 326621050100 | 6621-150-425-210 | 726 | 4.100 | 33,4 |
| 326621060300 | 6621-150-475-260 | 776 | 4.100 | 36,6 |
| 326621070500 | 6621-150-520-305 | 821 | 4.100 | 38,4 |
| 326621100300 | 6621-200-535-260 | 875 | 4.500 | 61,5 |
| 326621110500 | 6621-200-585-310 | 907 | 4.500 | 64,2 |
| 326621120700 | 6621-200-635-360 | 957 | 4.500 | 66,9 |

Příslušenství 262-272

## PŘÍKLADY POUŽITÍ MODULÁRNÍCH SVĚRÁKŮ

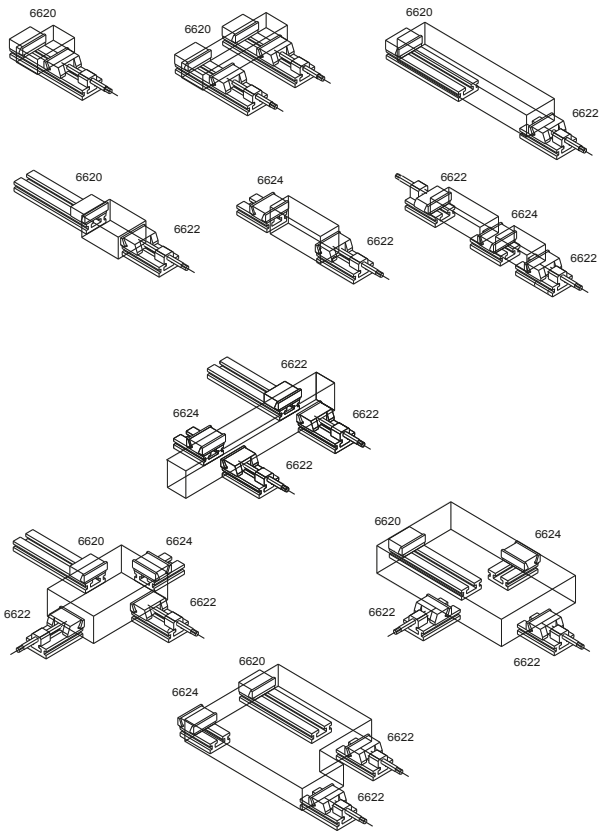


# 6622

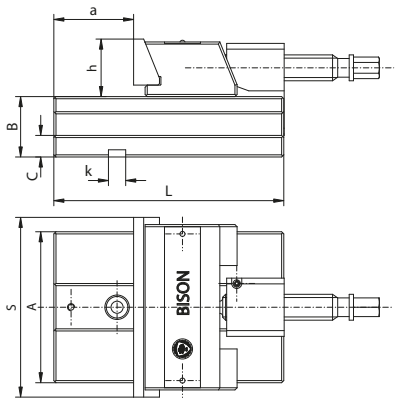


Příslušenství 262-272

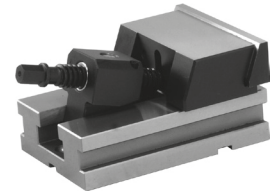

- Vylepšený nástupce typu 6568
- Modul s pohyblivou čelistí

| Kód výrobku | Typ | S | A | B | C | L | a | h | k | Max. upínací síla [daN] | kg |
|---|---|---|---|---|---|---|---|---|---|---|---|
| 326622010200 | 6622-100 | 100 | 85 | 35 | 13 | 140 | 48 | 30 | 12 | 2.000 | 5,3 |
| 326622020400 | 6622-125 | 125 | 105 | 42 | 15 | 160 | 60 | 40 | 12 | 3.000 | 8,7 |
| 326622030600 | 6622-150 | 150 | 140 | 52 | 18 | 210 | 86 | 50 | 18 | 4.100 | 20,6 |
| 326622040800 | 6622-200 | 200 | 165 | 61 | 20 | 240 | 78 | 60 | 18 | 4.500 | 34,3 |

# 6622 KOR

6620

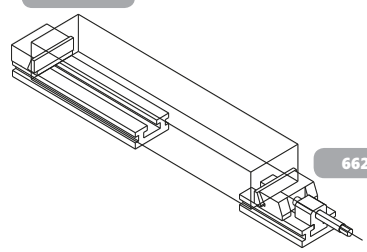

6622 KOR

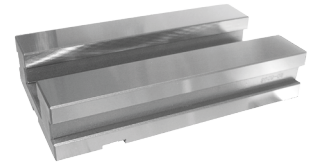

- Modul bez pohyblivé čelisti
- Slouží pro rozšíření upínacích možností svěráků typu 6620; 6621
- Rozměry identické s 6622

| Kód výrobku | Typ |
|---|---|
| 398266630000 | 6622-150 KOR |
| 398266640200 | 6622-200 KOR |

# 6624

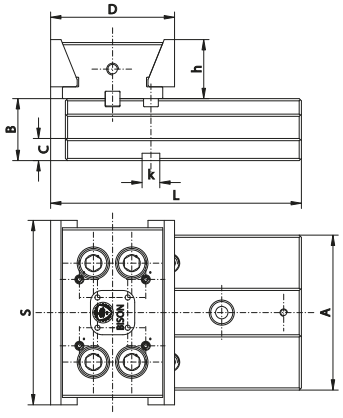


Příslušenství 262-272

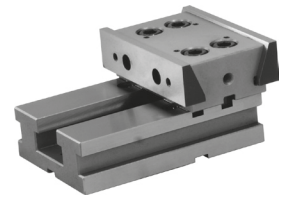

- Vylepšený nástupce typu 6569-M
- Modul s pevnou čelistí

| Kód výrobku | Typ | S | A | B | C | D | L | h | k | Max. upínací síla [daN] | kg |
|---|---|---|---|---|---|---|---|---|---|---|---|
| 326624010900 | 6624-100 | 100 | 85 | 35 | 13 | 80 | 163,0 | 30 | 12 | 2.000 | 4,4 |
| 326624020000 | 6624-125 | 125 | 105 | 42 | 15 | 84 | 170,0 | 40 | 12 | 3.000 | 6,7 |
| 326624030200 | 6624-150 | 150 | 140 | 52 | 18 | 110 | 221,5 | 50 | 18 | 4.000 | 14,5 |
| 326624040400 | 6624-200 | 200 | 165 | 61 | 20 | 127 | 253,5 | 60 | 18 | 4.500 | 26,5 |

## 6651 PŘESNÝ SAMOSTŘEDICÍ SVĚRÁK S MOŽNOSTÍ ZMĚNY POLOHY SAMOSTŘEDICÍHO MODULU

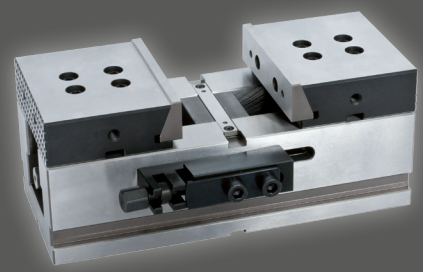

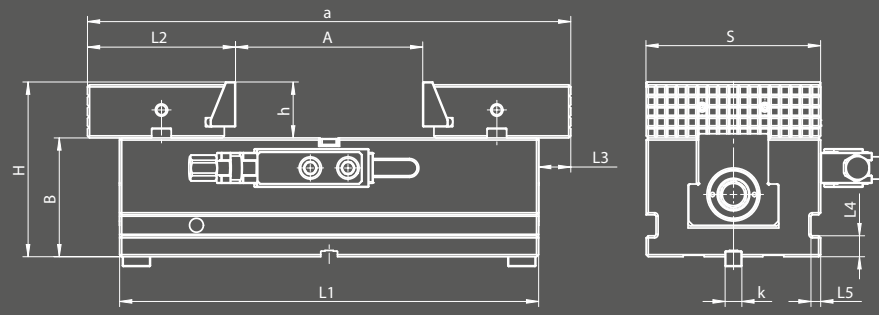


**VLASTNOSTI:**

- Nedochází k deformaci upnutého obrobku při upnutí ve dvou svěrácích
- Skrácení času při upínání a odepínání obrobku
- Rychlá výměna čelistí
- Zvětšení přesnosti ustavení obrobků
- Jednoduší upínání velkých obrobků a s tím související nižší náklady

| Kód výrobku | Typ | S | B | H | A | L1 | L2 | L3 | L4 | L5 | k | a | h | Max. upínací síla | kg |
|---|---|---|---|---|---|---|---|---|---|---|---|---|---|---|---|
| | | | ±0,02 | | max | | | max | | | | min-max | | kN | |
| 326651230100 | 6651-100-230 | 100 | 72 | 102 | 65 | 230 | 101 | 21 | 15 | 7 | 12 | 205-270 | 30 | 24 | 15,5 |
| 326651240300 | 6651-125-300 | 125 | 85 | 125 | 130 | 300 | 106 | 23 | 15 | 7 | 12 | 215-345 | 40 | 29 | 28 |
| 326651250500 | 6651-150-350 | 150 | 95 | 145 | 175 | 350 | 111,8 | 26 | 18 | 8 | 18 | 225-400 | 50 | 32,8 | 43,7 |

## 6632

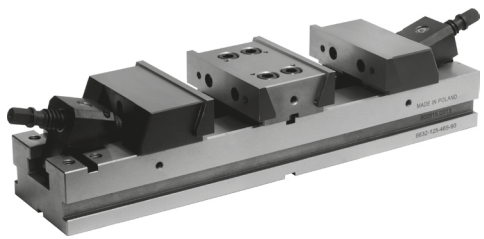

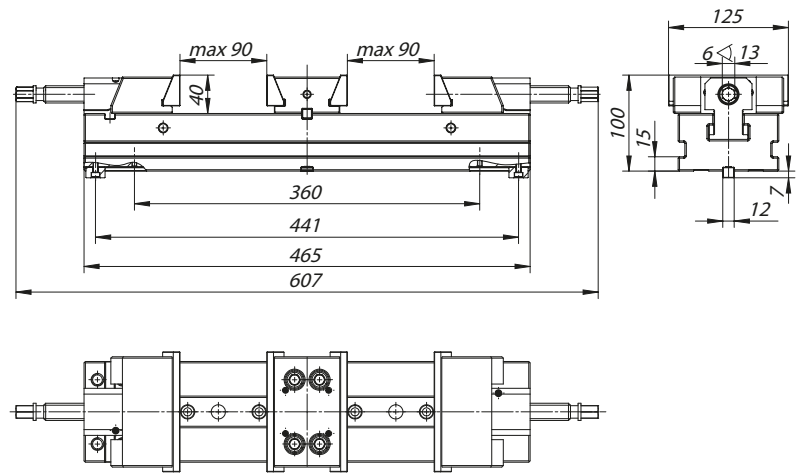


**VLASTNOSTI:**

- Otočná pevná čelist
- Rychlopřestavitelná, samonastavitelná pohyblivá čelist
- Výměnné čelisťové vložky
- Vyrobeno z vysoce jakostní slitinové oceli, stabilizované a kalené (58-62HRC)

**POUŽITÍ:**

- Svěrák je určen pro přesné broušení, frézování a pro široké použití na CNC a konvenčních strojích.

**STANDARDNÍ VYBAVENÍ:**

- Klíč
- Stabilizační kameny 12/12
- Upínky
- Výkyvné vedení pohyblivé čelisti

| Kód výrobku | Typ | Moment na klíči [Nm] | Max. upínací síla [daN] | kg |
|---|---|---|---|---|
| 326632020100 | 6632-125-465-90 | 60 | 3.000 | 27,5 |

Příslušenství 262-272

# 6820

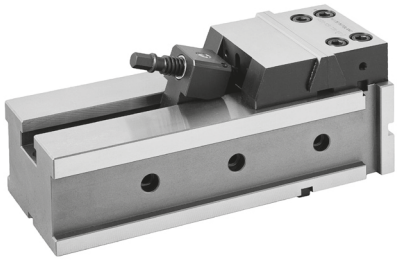

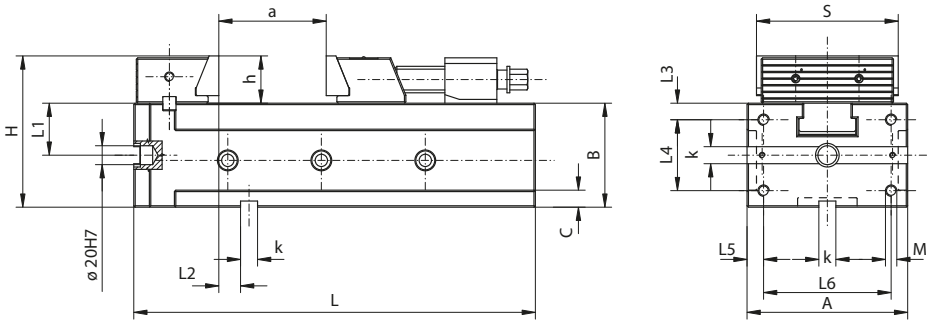


**VLASTNOSTI TYPU 6820:**

- Otočná pevná čelist
- Rychlopřestavitelná, samonastavitelná pohyblivá čelist
- Výměnné čelisťové vložky
- Vyrobeno z vysoce jakostní slitinové oceli, stabilizované a kalené (58-62HRC)
- Možnost práce ve svislé poloze bez nutnosti použití palety
- Možnost práce ve poloze na boku.

**POUŽITÍ:**

- Svěrák je určen pro přesné broušení, frézování a pro široké použití na CNC a konvenčních strojích.

**STANDARDNÍ VYBAVENÍ:**

- Klíč
- Stabilizační kameny (mají rozměr „k" např. 12/12 h6)
- Upínky
- Výkyvné vedení pohyblivé čelisti

# 6821

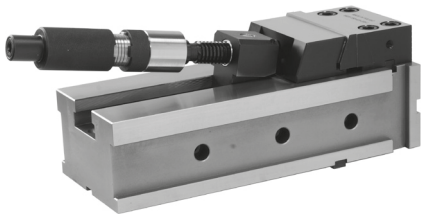

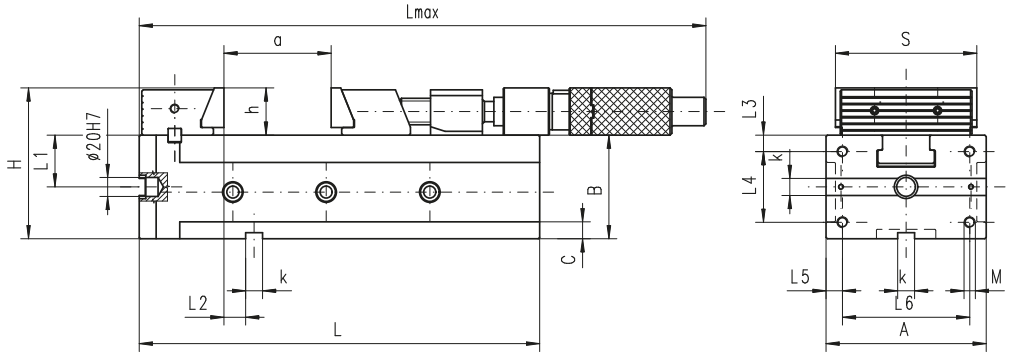


**VLASTNOSTI TYPU 6821:**

- V porovnání s typem 6820 je vybavený hydraulickým ručním posilovačem který umožnuje upínání při minimální námaze obsluhy

| Kód výrobku 6820 | Typ | S | A | a | B -0,02 | C | H | h | K | L max. | L | L1 -0,02 | L2 ±0,02 | L3 ±0,1 | L4 ±0,1 | L5 ±0,1 | L6 ±0,1 | M | Moment na klíči [Nm] | Max. upínací síla [daN] | kg |
|---|---|---|---|---|---|---|---|---|---|---|---|---|---|---|---|---|---|---|---|---|---|
| 326820010900 | 6820-100-320-160 | 100 | 110 | 160 | 75 | 13 | 105 | 30 | 12 | 390 | 320 | 37,5 | 14 | 10 | 55 | 15 | 80 | M10 | 40 | 2.000 | 19,2 |
| 326820020000 | 6820-125-335-160 | 125 | 130 | 160 | 90 | 15 | 130 | 40 | 12 | 406 | 335 | 45 | 19 | 15 | 55 | 17 | 96 | M12 | 60 | 3.000 | 31,2 |
| 326820030200 | 6820-150-425-205 | 150 | 170 | 205 | 110 | 18 | 160 | 50 | 18 | 515 | 425 | 55 | 23 | 17,5 | 75 | 17,5 | 135 | M12 | 120 | 4.100 | 63,4 |

| Kód výrobku 6821 | Typ | S | A | a | B -0,02 | C | H | h | K | L max. | L | L1 -0,02 | L2 ±0,02 | L3 ±0,1 | L4 ±0,1 | L5 ±0,1 | L6 ±0,1 | M | Max. upínací síla [daN] | kg |
|---|---|---|---|---|---|---|---|---|---|---|---|---|---|---|---|---|---|---|---|---|
| 326821030000 | 6821-150-425-205 | 150 | 170 | 205 | 110 | 18 | 160 | 50 | 18 | 726 | 425 | 55 | 23 | 17,5 | 75 | 17,5 | 135 | M12 | 4.100 | 64,8 |

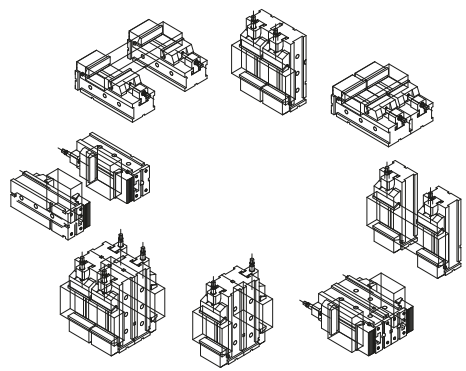

Příslušenství 262-272

# 6710

## SVĚRÁK STROJNÍ PNEUMATICKO-HYDRAULICKÝ

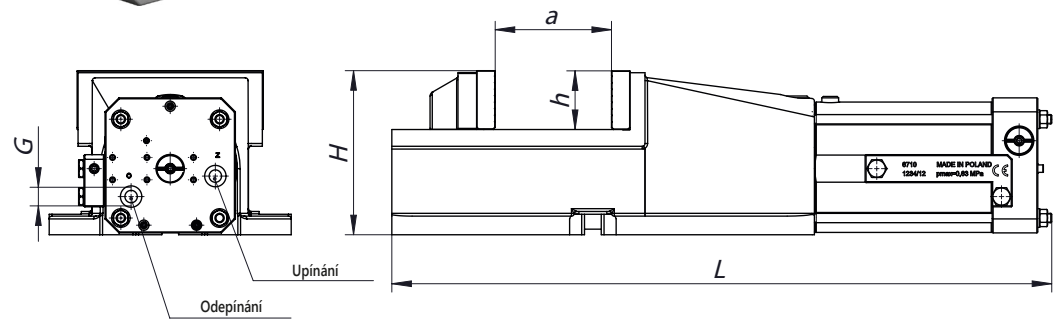


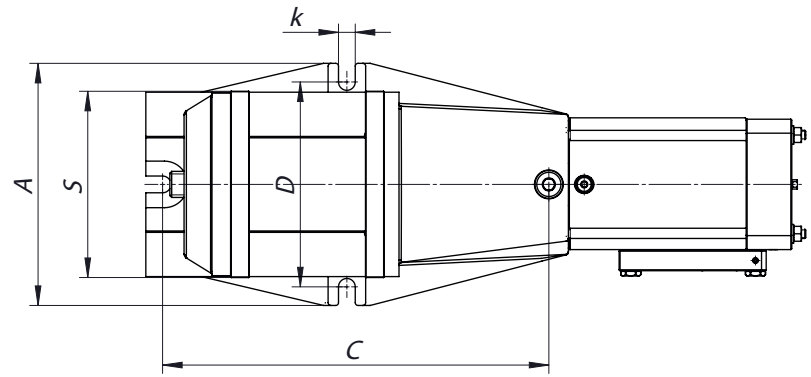


**VLASTNOSTI:**

- Použitý pneumaticko-hydraulický systém zajišťuje vysokou upínací sílu při minimální námaze obsluhy.
- Výměnné čelisťové vložky jsou indukčně kalené a přesně broušené
- Tuhá konstrukce
- Velký rozsah upínání
- Použitý pneumaticko-hydraulický multiplikátor je vybaven pojistným ventilem

**POUŽITÍ:**

- Tam kde je vyžadována rychlost upínání a vysoká upínací síla

**STANDARDNÍ VYBAVENÍ:**

- Stabilizační kameny

| Kód výrobku | Typ | A | H | L | a max | h | k | C | D | G | Zdvih čelisti | Spotřeba vzduchu | Upínací síla při 0,63 MPa [daN] | kg |
|---|---|---|---|---|---|---|---|---|---|---|---|---|---|---|
| 326710060400 | 6710-125 | 180 | 129 | 553 | 100 | 40 | 14 | 274 | 150 | G3/8" | 7 | 1,3 | 3.000 | 33,0 |
| 326710070600 | 6710-160 | 225 | 150 | 621 | 125 | 50 | 18 | 337 | 185 | G3/8" | 8 | 1,6 | 3.700 | 50,2 |
| 326710080800 | 6710-200 | 260 | 176 | 709 | 160 | 63 | 18 | 415 | 220 | G3/8" | 9 | 2,5 | 4.600 | 74,0 |

Příslušenství 262-272

## SVĚRÁK STROJNÍ S POSUVNÝM ŠROUBEM

# 6512

**VLASTNOSTI:**

- Těleso a pohyblivá čelist jsou vyrobeny z vysoce kvalitních litinových odlitků
- Utahovací šroub je chráněn před nečistotami a třískami
- Výměnné čelistní vložky jsou indukčně kalené a přesně broušené

**POUŽITÍ:**

- Svěrák je určen pro použití na frézkách, vrtačkách a podobných strojích

**STANDARDNÍ VYBAVENÍ:**

- Klika
- Stabilizační kameny

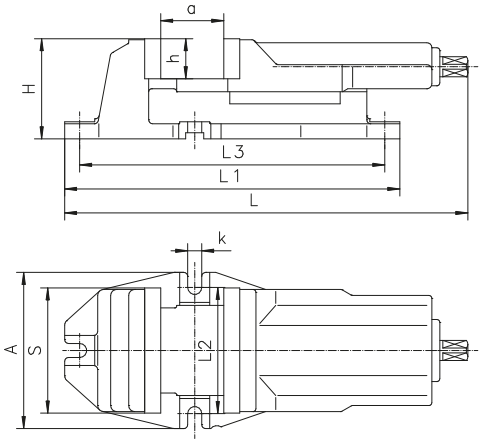

| Kód výrobku | Typ | S | A | H | L | L1 | L2 | L3 | a | h | k | Max. upínací síla [daN] | kg |
|---|---|---|---|---|---|---|---|---|---|---|---|---|---|
| 326512050600 | 6512-100 | 100 | 156 | 84 | 294 | 290 | 126 | 260 | 80 | 32 | 14 | 2.500 | 9,9 |
| 326512060800 | 6512-125 | 125 | 156 | 100 | 347 | 335 | 126 | 305 | 95 | 40 | 14 | 3.500 | 15,9 |
| 326512070000 | 6512-160 | 160 | 193 | 121 | 423 | 405 | 150 | 365 | 125 | 50 | 18 | 4.000 | 29,0 |
| 326512080100 | 6512-200 | 200 | 256 | 147 | 515 | 500 | 210 | 460 | 160 | 63 | 18 | 5.500 | 56,0 |
| 326512090300 | 6512-250 | 250 | 316 | 174 | 615 | 610 | 268 | 566 | 200 | 80 | 22 | 6.200 | 71,0 |

**Odpovídající točnice**

Typ 6582 Str. 162

**Příslušenství 262-272**

## SVĚRÁK STROJNÍ S HYDRAULICKÝM POSILOVAČEM

# 6516

**VLASTNOSTI:**

- Tento svěrák je určen pro velmi těžké práce vyžadující vysoké upínací síly a velký rozsah upínání. Díky hydraulickému posilovači je práce se svěrákem snadnější než při použití tradičních strojních svěráků
- Výměnné čelistní vložky jsou indukčně kalené a přesně broušené
- Jednoduché a rychlé nastavení upínacího rozsahu pomocí dvou čepů
- Robustní bezúdržbový hydraulický posilovač
- Těleso svěráku a pohyblivá čelist jsou vyrobeny z kvalitních odlitků
- Tuhá konstrukce

**POUŽITÍ:**

- Svěráky jsou určeny pro těžké práce vyžadující vysoké upínací síly.

**STANDARDNÍ VYBAVENÍ:**

- Klika
- Stabilizační kameny

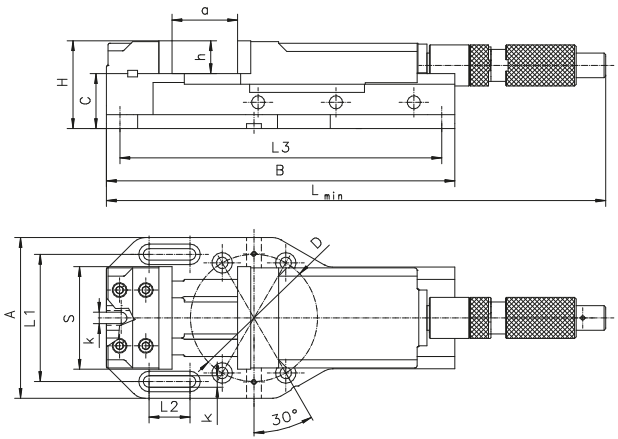


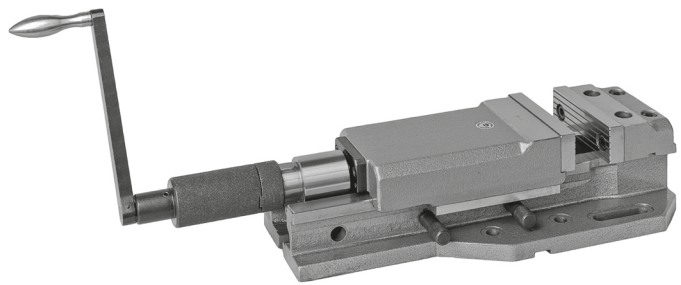

| Kód výrobku | Typ | S | A | B | C | H | L | L1 | L2 | L3 | D | a | h | k | Max. upínací síla [daN] | kg |
|---|---|---|---|---|---|---|---|---|---|---|---|---|---|---|---|---|
| 326516120400 | 6516-M125 | 125 | 196 | 425 | 67 | 109 | 530 | 155 | 50 | 389 | 155 | 205 | 42 | 14 | 3.500 | 19,9 |
| 326516130600 | 6516-M160 | 160 | 246 | 565 | 80 | 130 | 615 | 200 | 65 | 525 | 200 | 280 | 50 | 18 | 5.500 | 52,4 |
| 326516140800 | 6516-M200 | 200 | 304 | 675 | 99 | 162 | 795 | 250 | 90 | 635 | 250 | 375 | 63 | 18 | 7.500 | 93,0 |

**Odpovídající točnice**

Typ 6585 Str. 162

**Příslušenství 262-272**

## 6517

### STROJNÍ SVĚRÁK S RYCHLOPŘESTAVITELNÝM SYSTÉMEM „CAMLOCK"

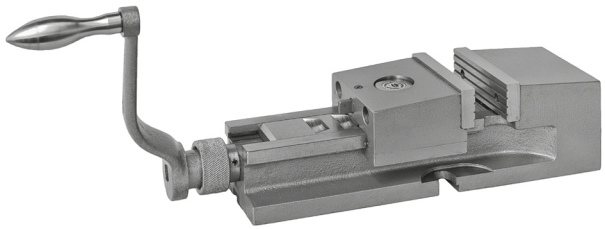

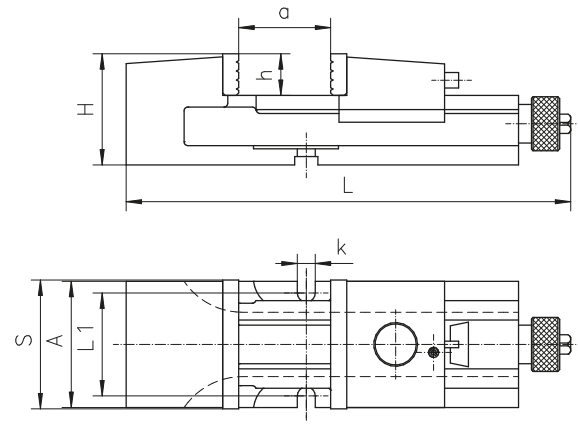


**VLASTNOSTI:**

- Těleso svěráku a pohyblivá čelist jsou vyrobeny z kvalitních odlitků
- Broušený ocelový blok blokovacího mechanismu
- Utahovací šroub je chráněn před nečistotami a třískami
- Výměnné čelistní vložky jsou indukčně kalené a přesně broušené
- Otočné výměnné čelisťové vložky jsou z jedné strany hladké a z druhé strany s drážkami

**POUŽITÍ:**

- Možnost rychlého a lehkého přestavení pohyblivé čelisti na požadovaný rozsah upínání díky speciálnímu systému blokování čelisti

**STANDARDNÍ VYBAVENÍ:**

- Klika
- Stabilizační kameny

| Kód výrobku | Typ | S | A | H | L | L1 | a | h | k | Max. upínací síla [daN] | kg |
|---|---|---|---|---|---|---|---|---|---|---|---|
| 326517150800 | 6517-M100 | 100 | 98 | 85 | 346 | 80 | 125 | 32 | 14 | 1.800 | 10,6 |
| 326517160000 | 6517-M125 | 125 | 122 | 105 | 418 | 101 | 160 | 40 | 14 | 2.500 | 20,4 |
| 326517170100 | 6517-M160 | 160 | 156 | 125 | 524 | 126 | 180 | 50 | 18 | 4.200 | 38,0 |
| 326517180300 | 6517-M200 | 200 | 194 | 150 | 695 | 160 | 280 | 63 | 18 | 6.200 | 78,0 |

Odpovídající točnice

Typ 216 Str. 162

Příslušenství 262-272

## 6522

### SVĚRÁK STROJNÍ DVOUDÍLNÝ LEHKÝ

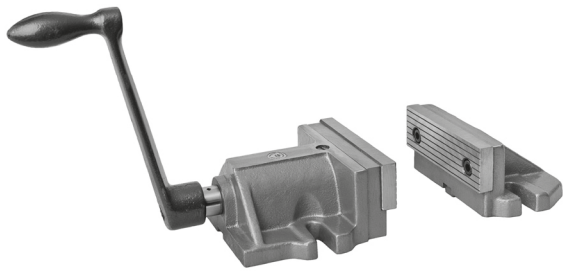

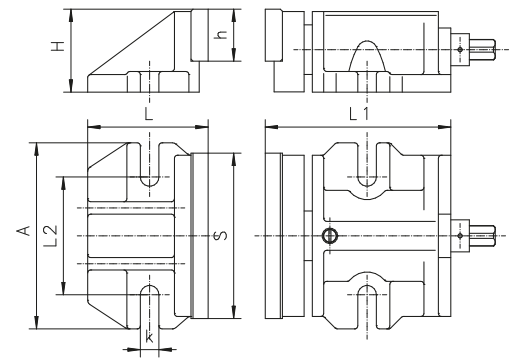


**VLASTNOSTI:**

- Těleso a pohyblivá čelist jsou vyrobeny z vysoce kvalitních litinových odlitků
- Výměnné čelistní vložky jsou indukčně kalené a přesně broušené

**POUŽITÍ:**

- Určeno pro upínání dlouhých předmětů s využitím plné délky stolu stroje obráběcího stroje

**STANDARDNÍ VYBAVENÍ:**

- Klika
- Stabilizační kameny

| Kód výrobku | Typ | S | A | H | L | L1 | L2 | h | k | Zdvih | Max. upínací síla [daN] | kg |
|---|---|---|---|---|---|---|---|---|---|---|---|---|
| 326522040100 | 6522-160 | 160 | 180 | 80 | 160 | 194 | 114 | 50 | 17 | 22 | 4000 | 14,5 |
| 326522050300 | 6522-200 | 200 | 196 | 100 | 172 | 258 | 130 | 63 | 17 | 22 | 5000 | 26,2 |

Příslušenství 262-272

**VLASTNOSTI:**

- Speciální mechanismus přitlačuje upínaný obrobek na broušené vedení svěráku, pohyblivá čelist se tak nezvedá během upínání
- Těleso svěráku a pohyblivá čelist jsou vyrobeny z odlitků o vysoké jakosti
- Čelistní vložky, které je možné upravit na přání zákazníka, jsou indukčně kalené a přesně broušené
- Možnost upnutí čelistní vložek ve čtyř různých variantách, je tak zvětšen základní rozsah upínání

**STANDARDNÍ VYBAVENÍ:**

- Klika
- Stabilizační kameny

## SVĚRÁK STROJNÍ S PŘÍTLAKEM ČELISTI

# 6523

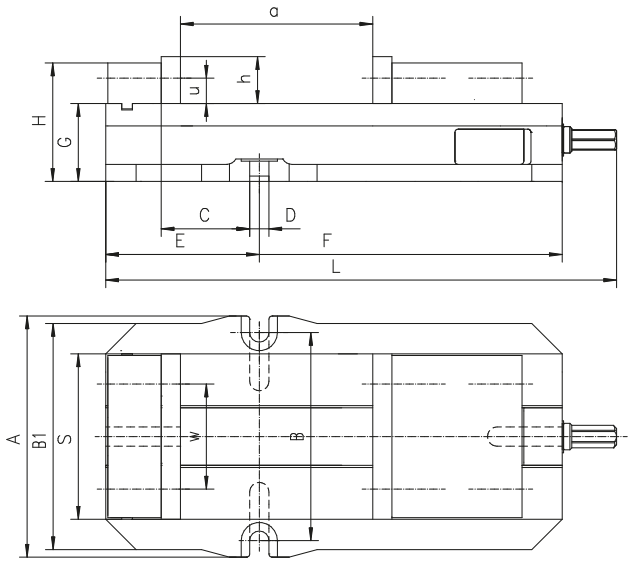


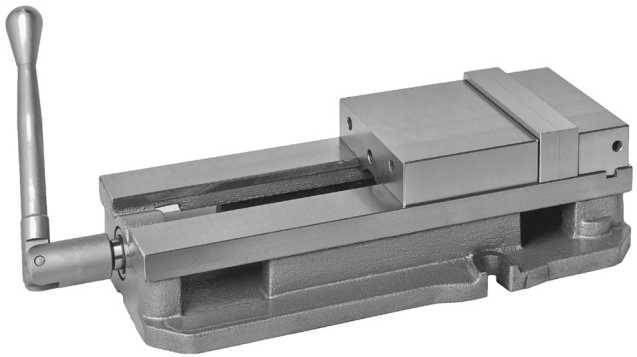

**Odpovídající točnice**

Typ 6588 Str. 163

**Příslušenství 262-272**

| Kód výrobku | Typ | S | A | B | B1 | C | D H7 | E | F | G ±0,013 | H -0,08 | L | a | h | u | w | Max. upínací síla [daN] | kg |
|---|---|---|---|---|---|---|---|---|---|---|---|---|---|---|---|---|---|---|
| 326523160400 | 6523-155L | 155L | 226 | 195 | 212 | 83 | 18 | 144 | 428 | 73,025 | 111 | 479 | 224 | 44 | 23,8 | 98,4 | 4.500 | 34,2 |

Maximální délka upínaného předmětu (mm)
záleží na způsobu upnutí čelistních vložek na svěráku

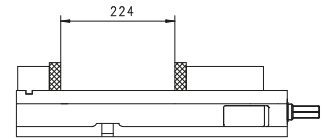


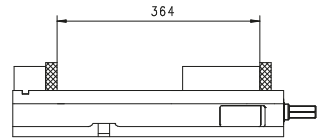


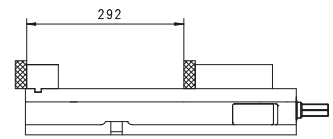


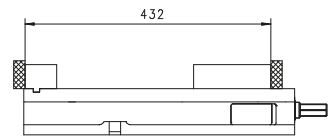


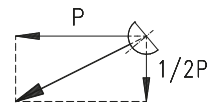


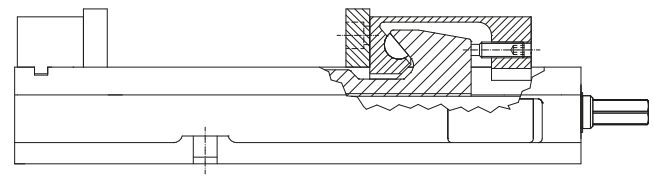

## 6530

### SVĚRÁK STROJNÍ OTOČNÝ A SKLOPNÝ

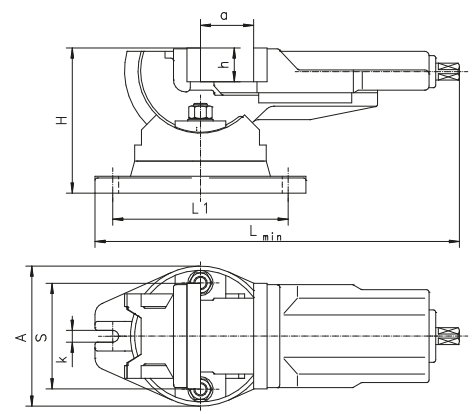


**VLASTNOSTI:**

- Svěrák umožňuje naklopení z horizontální polohy o 90°
- Točnice v rozsahu 360°
- Utahovací šroub je chráněn před nečistotami a třískami
- Výměnné čelistní vložky jsou indukčně kalené a přesně broušené

**POUŽITÍ:**

- Svěrák je vhodný pro práce na frézkách, vrtačkách - všude tam, kde je potřeba upnutí obrobku pod úhlem

**STANDARDNÍ VYBAVENÍ:**

- Klika
- Stabilizační kameny

| Kód výrobku | Typ | S | A | H | L min | L1 | a | h | k | Max. upínací síla [daN] | kg |
|---|---|---|---|---|---|---|---|---|---|---|---|
| 326530050400 | 6530-100 | 100 | 144 | 145 | 372 | 181 | 80 | 32 | 14 | 2.500 | 12,5 |
| 326530060600 | 6530-125 | 125 | 168 | 169 | 437 | 208 | 100 | 40 | 14 | 3.500 | 20,0 |
| 326530070800 | 6530-160 | 160 | 212 | 200 | 450 | 208 | 125 | 50 | 18 | 4.500 | 34,2 |

Příslušenství 262-272

## 6531

### SVĚRÁK STROJNÍ OTOČNÝ SAMOSTŘEDICÍ

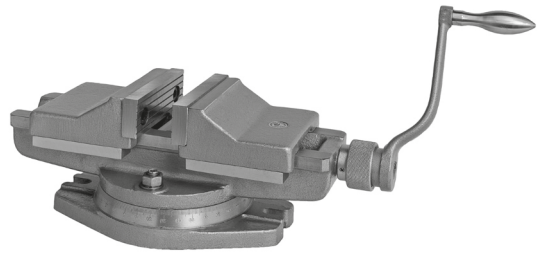

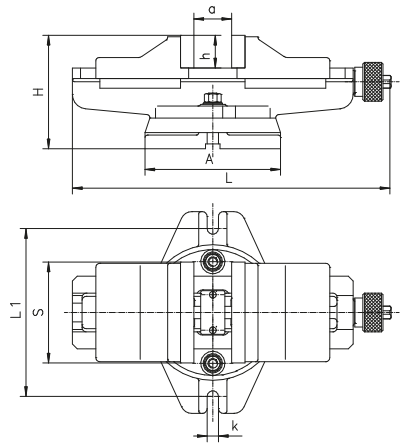


**VLASTNOSTI:**

- Točnice o rozsahu 360°
- Výměnné čelisťové vložky jsou indukčně kalené a přesně broušené

**POUŽITÍ:**

- Svěrák je vhodný pro různé frézařské práce vyžadující vystředěné upnutí (frézování drážek, různých tvarů a pod.)

**STANDARDNÍ VYBAVENÍ:**

- Klika
- Stabilizační kameny

| Kód výrobku | Typ | S | A | H | L | L1 | a | h | k | Max. upínací síla [daN] | kg |
|---|---|---|---|---|---|---|---|---|---|---|---|
| 326531060400 | 6531-125 | 125 | 168 | 136 | 458 | 208 | 100 | 40 | 14 | 2.500 | 19,2 |
| 326531070600 | 6531-160 | 160 | 212 | 169 | 534 | 248 | 125 | 50 | 18 | 4.000 | 33,5 |
| 326531080800 | 6531-200 | 200 | 286 | 185 | 591 | 333 | 160 | 63 | 18 | 5.500 | 59,0 |

Příslušenství 262-272

## SVĚRÁK STROJNÍ 3-OSÉ VÍCEÚČELOVÉ — 6534

**VLASTNOSTI:**

- Svěrák je vyroben z vysoce kvalitní litiny
- Otočení kolem osy „y" je o 360°
- Naklopení kolem osy „x" a „z" je možné o 90°
- Přesnost ve všech třech osách je do 30'

**POUŽITÍ:**

- Svěrák je vhodný pro broušení nakloněných povrchů v jedné nebo několika rovinách, vrtání otvorů na těchto plochách nebo pro přesné frézování při nízkých řezných silách

**STANDARDNÍ VYBAVENÍ:**

- Klika
- Upínací šrouby

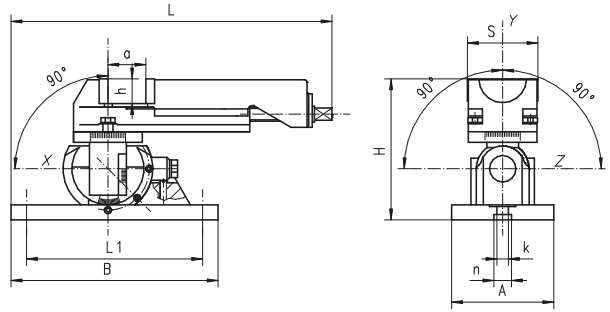


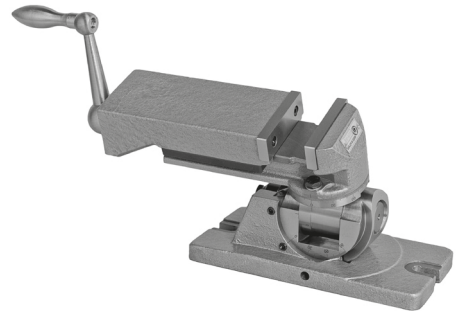

| Kód výrobku | Typ | S | A | B | H | L | L1 | a | h | k | N | Max. upínací síla [daN] | kg |
|---|---|---|---|---|---|---|---|---|---|---|---|---|---|
| 326534020100 | 6534-80M | 80 | 116 | 235 | 160 | 321,5 | 199 | 63 | 25 | 13 | 20 | 1000 | 12,2 |

Příslušenství 262-272

## SVĚRÁK STROJNÍ RYCHLOUPÍNACÍ — 6540

**VLASTNOSTI:**

- Vlastní upnutí předmětu probíhá tak, že nejprve zatlačením vodorovné páky upneme předmět tlakem a poté výklopnou pákou dochází k přítlaku a aretaci
- Těleso a pohyblivá čelist jsou vyrobeny z vysoce kvalitních litinových odlitků
- Osazené čelistní vložky pro vhodné umístění obrobku
- Vodicí tyče a zamykací mechanismus jsou kalené a broušené
- Výměnné čelisťové vložky jsou kalené a broušené

**POUŽITÍ:**

- Svěrák je určen pro použití na frézkách, vrtačkách a je vhodný tam kde potřebujeme rychlé a jednoduché upnutí obrobku

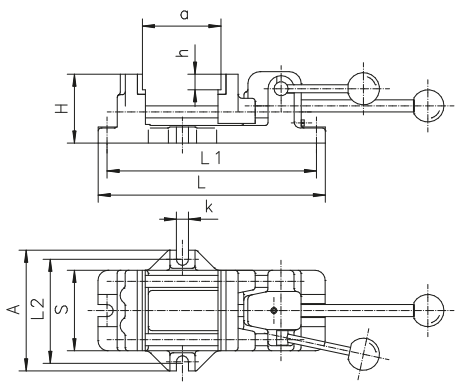


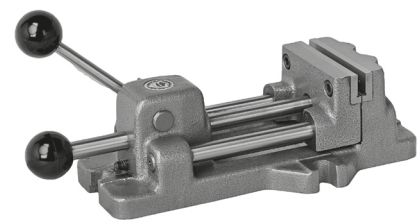

| Kód výrobku | Typ | S | A | H | L | L1 | L2 | a | h | k | Max. upínací síla [daN] | kg |
|---|---|---|---|---|---|---|---|---|---|---|---|---|
| 326540040000 | 6540-80 | 80 | 120 | 68 | 226 | 208 | 102 | 80 | 16,5 | 12 | 350 | 4,0 |
| 326540050100 | 6540-100 | 100 | 160 | 85 | 293 | 257 | 124 | 125 | 16,5 | 14 | 400 | 7,0 |
| 326540060300 | 6540-125 | 125 | 185 | 90 | 330 | 292 | 147 | 150 | 16,5 | 14 | 500 | 10,0 |
| 326540070500 | 6540-160 | 160 | 224 | 95 | 380 | 340 | 184 | 160 | 16,5 | 18 | 600 | 15,5 |

Příslušenství 262-272

## 6542

### SVĚRÁK STROJNÍ RYCHLOUPÍNACÍ

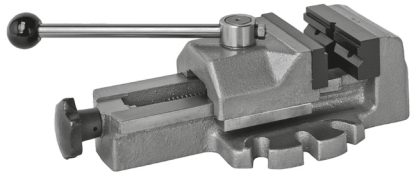

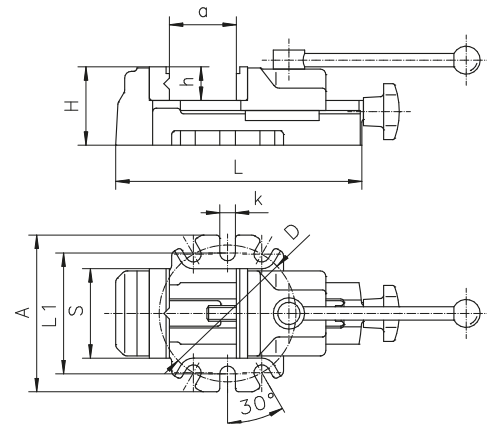


| Kód výrobku | Typ | S | A | H | L | L1 | D | a | h | k | Max. zdvih čelisti | Max. upínací síla [daN] | kg |
|---|---|---|---|---|---|---|---|---|---|---|---|---|---|
| 326542040600 | 6542-80 | 80 | 140 | 70 | 220 | 108 | 122 | 80 | 30 | 14 | 4 | 800 | 5,2 |
| 326542050800 | 6542-100 | 100 | 165 | 80 | 270 | 133 | 140 | 100 | 35 | 14 | 4 | 1.200 | 8,9 |

**VLASTNOSTI:**

- Rychlé upínání je realizováno za pomocí vačkového mechanismu
- Nastavení rozsahu upnutí pomocí šroubu. Rychlé upnutí je provedeno dotažením pákou.
- Těleso a pohyblivá čelist jsou vyrobeny z vysoce kvalitních litinových odlitků
- Výměnné čelisti s horizontální a vertikální prizmou umožnují upnutí válcových předmětů
- Vačkový mechanismus je kalený a broušený
- Čelisťové vložky jsou kalené a černěné

**POUŽITÍ:**

- Svěrák je určen pro použití na frézkách, vrtačkách a pod. zvláště je vhodný pro sériovou výrobu vyžadující rychlou výměnu obrobku

Příslušenství 262-272

## 6543

### SVĚRÁK STROJNÍ POD VRTAČKU

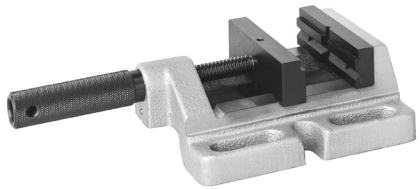

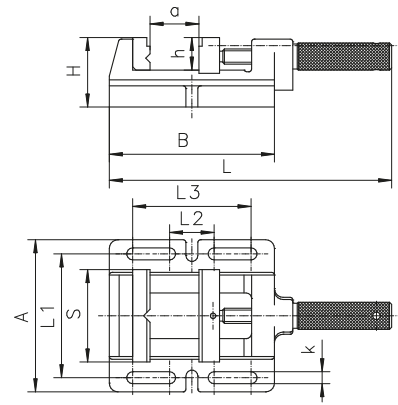


| Kód výrobku | Typ | S | A | B | H | L | L1 | L2 | L3 | a | h | k | Max. upínací síla [daN] | kg |
|---|---|---|---|---|---|---|---|---|---|---|---|---|---|---|
| 326543540900 | 6543-85M | 85 | 140 | 152 | 64 | 265 | 114 | 41 | 109 | 70 | 30 | 11 | 400 | 3,4 |
| 326543550000 | 6543-100M | 100 | 152 | 170 | 64 | 285 | 124 | 57 | 127 | 85 | 30 | 13 | 500 | 4,0 |
| 326543560200 | 6543-120M | 120 | 176 | 212 | 64 | 360 | 148 | 71 | 169 | 120 | 30 | 13 | 650 | 5,0 |
| 326543570400 | 6543-150M | 150 | 208 | 262 | 66 | 442 | 178 | 75 | 209 | 150 | 38 | 13 | 800 | 8,4 |

**VLASTNOSTI:**

- Těleso je vyrobeno z vysoce kvalitního litinového odlitku
- Čelistní vložka s prizmami a vybráním umožnuje upínání tyčí, trubek, desek atd.
- Čelisťové vložky jsou kalené a černěné

**POUŽITÍ:**

- Ideální pro vrtací a lehké frézovací operace

Příslušenství 262-272

**VLASTNOSTI:**

- Stavitelný nárazník umožňuje upínání předmětů do stejné polohy
- Tuhá konstrukce
- Těleso a pohyblivé čelisti jsou vyrobeny z vysoce kvalitních litinových odlitků
- Svěrák je možné umístit do horizontální a vertikální pracovní polohy
- Čelisťové vložky a prizma jsou indukčně kalené a broušené

**POUŽITÍ:**

- Určeno pro upínání trubek a tyčí na frézkách a vrtačkách

**STANDARDNÍ VYBAVENÍ:**

- Klika
- Stabilizační kameny

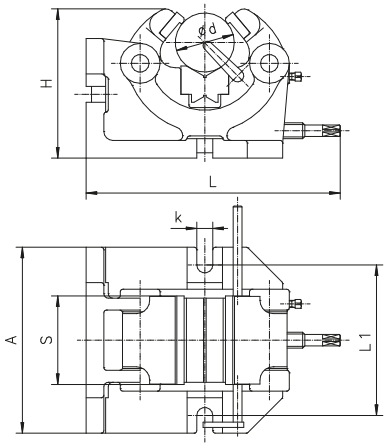


## SVĚRÁK STROJNÍ PRO UPÍNÁNÍ VÁLCOVÝCH PŘEDMĚNTŮ

# 6546

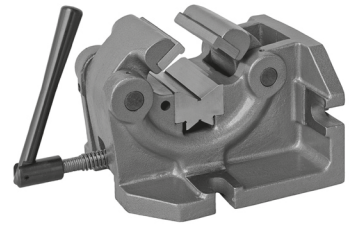

| Kód výrobku | Typ | S | A | H | L | L1 | d | k | Max. upínací síla [daN] | kg |
|---|---|---|---|---|---|---|---|---|---|---|
| 326545130000 | 6546-100 | 100 | 210 | 170 | 287 | 170 | 10-63 | 18 | 1.000 | 20,9 |
| 326545140100 | 6546-125 | 125 | 200 | 235 | 389 | 160 | 15-100 | 18 | 1.500 | 37,8 |
| 326545150300 | 6546-160 | 160 | 242 | 320 | 456 | 202 | 50-160 | 18 | 2.000 | 78 |

Příslušenství 262-272

**VLASTNOSTI:**

- Pohyblivá čelist je vedena ve dlouhých prizmatických vedeních se zajištěním oproti opotřebení
- Těleso a pohyblivá čelist jsou vyrobeny z vysoce kvalitních litinových odlitků
- Jednoduché seřízení vůle ve vedení posuvné čelisti pomocí tří šroubů
- Utahovací šroub je chráněn před nečistotami a třískami
- Čelisťové vložky jsou kalené a přesně broušené

**STANDARDNÍ VYBAVENÍ:**

- Stavitelný doraz
- Klika

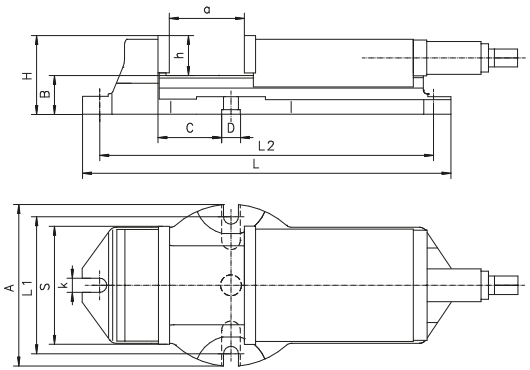


## SVĚRÁK STROJNÍ PEVNÝ S PRIZMATICKÝM VEDENÍM ČELISTI

# 6910

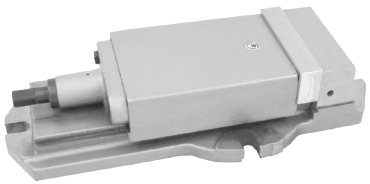

| Kód výrobku | Typ | S | A | B | C | D | H | L | L1 | L2 | a | h | k | Max. upínací síla [daN] | kg |
|---|---|---|---|---|---|---|---|---|---|---|---|---|---|---|---|
| 326910000600 | 6910-105 | 105 | 144 | 46 | 28,5 | 25 | 84 | 300 | 122 | 280 | 75 | 38 | 16 | 2.500 | 12,2 |
| 326910020000 | 6910-155 | 155 | 215 | 52 | 85,5 | 25 | 105 | 495 | 183 | 449 | 165 | 53 | 20 | 3.800 | 36,4 |
| 326910030100 | 6910-210 | 210 | 268 | 67 | 103,5 | 25 | 126 | 593 | 236 | 549 | 205 | 59 | 20 | 5.300 | 68,2 |

**Odpovídající točnice**

Typ 6583 Str. 163

Příslušenství 262-272

## 6552

### SVĚRÁK PŘESNÝ BRUSIČSKÝ PEVNÝ

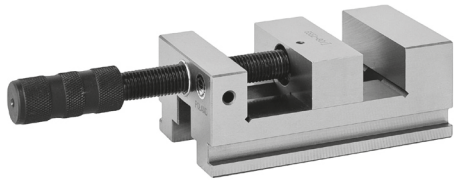

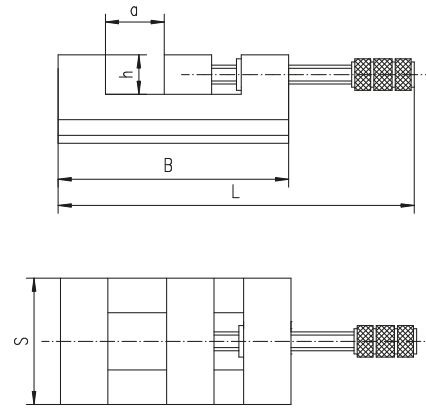


**VLASTNOSTI:**

- Je vyroben z nástrojové oceli, kalený a přesně broušený

**POUŽITÍ:**

- Svěrák je vhodný pro přesné broušení, frézování a měřicí práce

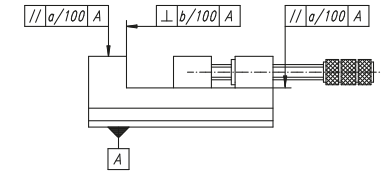


| Kód výrobku | Typ | S | B | H | L | a max. | h | kg |
|---|---|---|---|---|---|---|---|---|
| 326552030100 | 6552-63 | 63 | 120 | 47 | 182 | 50 | 20 | 1,8 |
| 326552040300 | 6552-80 | 80 | 146 | 56 | 215 | 63 | 25 | 4,2 |
| 326552050500 | 6552-100 | 100 | 174 | 71 | 243 | 80 | 32 | 8,5 |

| Typ | a | b | c |
|---|---|---|---|
| 6552-63 | 0,005 | 0,003 | 0,005 |
| 6552-80 | 0,005 | 0,003 | 0,005 |
| 6552-100 | 0,007 | 0,005 | 0,005 |

## 6553

### SVĚRÁK PŘESNÝ BRUSIČSKÝ PEVNÝ S PRIZMATICKOU ČELISTÍ

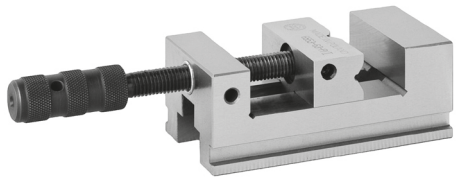

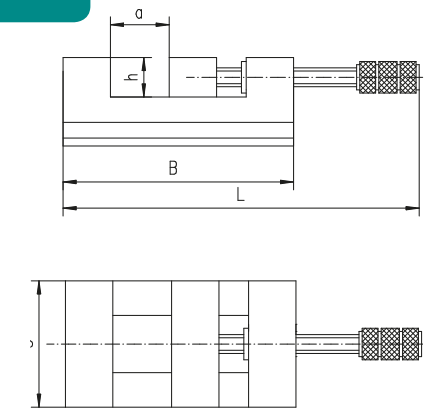


**VLASTNOSTI:**

- Je vyroben z nástrojové oceli, kalený a přesně broušený
- Svěrák je vybaven svislou a vodorovnou prizmou

**POUŽITÍ:**

- Svěrák je vhodný pro přesné broušení, frézování a měřicí práce

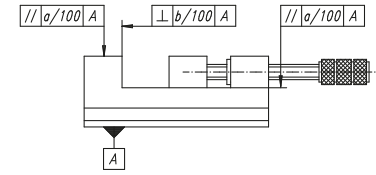


| Kód výrobku | Typ | S | B | H | L | a max. | h | kg |
|---|---|---|---|---|---|---|---|---|
| 326553030000 | 6553-63 | 63 | 120 | 47 | 182 | 50 | 20 | 1,8 |
| 326553040100 | 6553-80 | 80 | 146 | 56 | 215 | 63 | 25 | 4,2 |
| 326553050300 | 6553-100 | 100 | 174 | 71 | 243 | 80 | 32 | 8,5 |

| Typ | a | b | c |
|---|---|---|---|
| 6553-63 | 0,005 | 0,003 | 0,005 |
| 6553-80 | 0,005 | 0,003 | 0,005 |
| 6553-100 | 0,007 | 0,005 | 0,005 |

## SVĚRÁK PŘESNÝ BRUSIČSKÝ SINUSOVÝ 6554

**VLASTNOSTI:**

- Je vyroben z nástrojové oceli, kalený a přesně broušený
- Válečky jsou kalené a broušené s přesností do 0,001 mm
- Přesné nastavení úhlu pomocí koncových měrek a zajištění nastavené polohy

**POUŽITÍ:**

- Svěrák je vhodný pro přesné broušení, frézování a měřicí práce

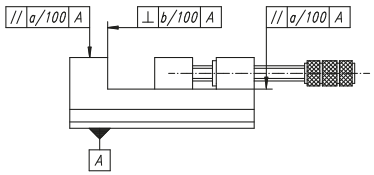


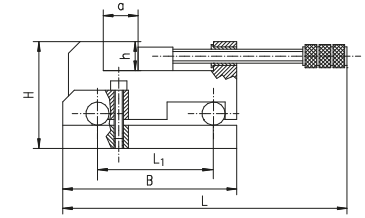


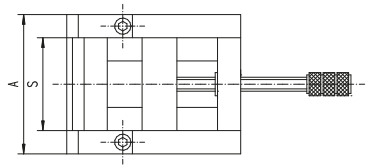

| Typ | a | b | c |
|---|---|---|---|
| 6554-63 | 0,005 | 0,003 | 0,005 |
| 6554-80 | 0,005 | 0,003 | 0,005 |
| 6554-100 | 0,007 | 0,005 | 0,005 |

| Kód výrobku | Typ | S | A | B | H | L | L1 | a max. | h | kg |
|---|---|---|---|---|---|---|---|---|---|---|
| 326554030800 | 6554-63 | 63 | 103 | 140 | 83 | 215 | 100 | 50 | 20 | 2,5 |
| 326554040000 | 6554-80 | 80 | 120 | 150 | 92 | 216 | 100 | 63 | 25 | 7,0 |
| 326554050100 | 6554-100 | 100 | 144 | 164 | 108 | 243 | 100 | 80 | 32 | 10,2 |

## SVĚRÁK PŘESNÝ BRUSIČSKÝ SINUSOVÝ BOČNÍ 6555

**VLASTNOSTI:**

- Je vyroben z nástrojové oceli, kalený a přesně broušený
- Válečky jsou kalené a broušené s přesností do 0,001 mm
- Přesné nastavení úhlu pomocí koncových měrek a zajištění nastavené polohy

**POUŽITÍ:**

- Svěrák je vhodný pro přesné broušení, frézování a měřicí práce

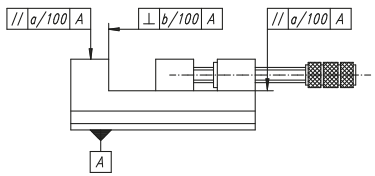


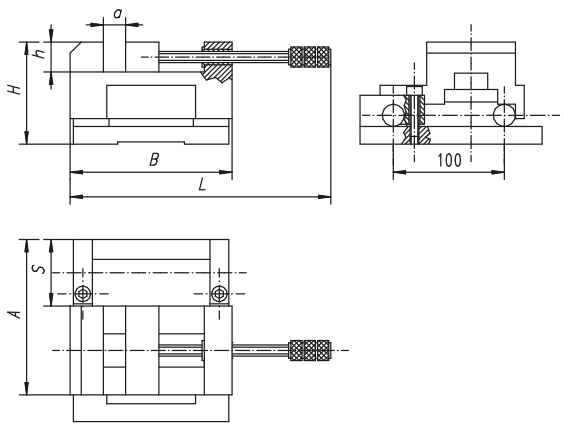

| Typ | a | b | c |
|---|---|---|---|
| 6555-80 | 0,005 | 0,003 | 0,005 |

| Kód výrobku | Typ | S | A | B | H | L | a max. | h | kg |
|---|---|---|---|---|---|---|---|---|---|
| 326555040800 | 6555-80 | 80 | 153 | 146 | 92 | 215 | 63 | 27 | 8,55 |

## 1240

**SVĚRÁK PEVNÝ S PRIZMATICKÝM VEDENÍM ČELISTI**

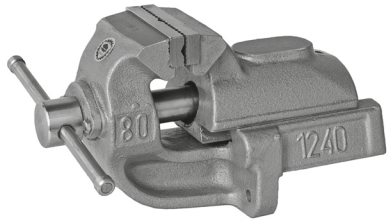


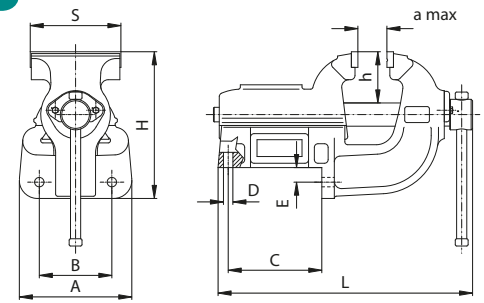


| Kód výrobku | Typ | S | A | B | C | D | E | H | L | a | h | Max. upínací síla [daN] | kg |
|---|---|---|---|---|---|---|---|---|---|---|---|---|---|
| 321240140400 | 1240-80L | 80 | 115 | 85 | 87 | 9 | 16 | 140 | 250 | 100 | 51 | 2.000 | 6,8 |
| 321240150600 | 1240-100L | 100 | 115 | 85 | 87 | 9 | 16 | 140 | 250 | 100 | 51 | 2.400 | 7,4 |
| 321240160800 | 1240-125L | 125 | 155 | 100 | 129 | 13 | 20 | 200 | 354 | 140 | 71 | 2.800 | 18,0 |
| 321240170000 | 1240-150L | 150 | 180 | 125 | 187 | 13 | 20 | 222 | 437 | 175 | 79 | 3.600 | 31,0 |
| 321240180100 | 1240-175L | 175 | 180 | 125 | 187 | 13 | 20 | 222 | 437 | 175 | 79 | 4.000 | 32,0 |
| 321240190300 | 1240-200L | 200 | 214 | 150 | 232 | 15 | 26 | 268 | 585 | 250 | 90 | 4.300 | 59,0 |
| 321240200800 | 1240-250L | 250 | 214 | 150 | 232 | 15 | 26 | 268 | 585 | 250 | 90 | 4.500 | 61,5 |

**VLASTNOSTI:**

- Těleso a pohyblivá čelist je vyrobena z vysoce kvalitní litiny
- Prizmatické vedení v tělese umožnuje přesné vedení pohyblivé čelisti
- Výměnné ocelové čelisťové vložky jsou indukčně kalené a broušené - prodlužují životnost svěráku, vroubkovaný povrch zajišťuje dobré upnutí
- Čelisťové vložky mají vertikální a horizontální prizmu

**POUŽITÍ:**

- Svěrák je určen pro velmi těžké zámečnické práce

Příslušenství 262-272

## 1250

**SVĚRÁK PEVNÝ**

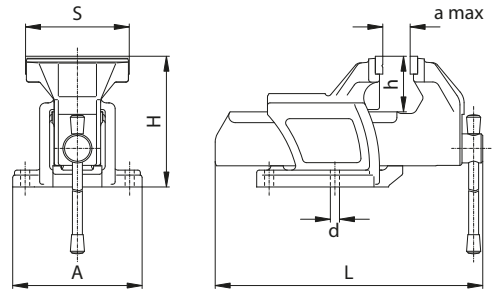


| Kód výrobku | Typ | S | A | H | L | a | d | h | Max. upínací síla [daN] | kg |
|---|---|---|---|---|---|---|---|---|---|---|
| 321250030900 | 1250-63L | 63 | 120 | 112 | 229 | 63 | 9 | 45 | 1.200 | 4,0 |
| 321250040000 | 1250-80L | 80 | 137 | 137 | 280 | 80 | 11 | 58 | 1.800 | 6,6 |
| 321250150300 | 1250-100L | 100 | 137 | 137 | 282 | 80 | 11 | 58 | 2.200 | 7,5 |
| 321250160500 | 1250-125L | 125 | 156 | 156 | 323 | 100 | 11 | 65 | 2.600 | 10,5 |
| 321250170700 | 1250-150L | 150 | 170 | 182 | 380 | 125 | 13 | 75 | 3.400 | 16,2 |
| 321250180900 | 1250-175L | 175 | 190 | 202 | 434 | 150 | 13 | 90 | 3.800 | 23,0 |

**VLASTNOSTI:**

- Těleso a pohyblivá čelist je vyrobena z vysoce kvalitní litiny
- Výměnné ocelové čelisťové vložky jsou indukčně kalené a broušené - vroubkovaný povrch zajišťuje dobré upnutí
- Čelisťové vložky mají vertikální a horizontální prizmu
- **Utahovací šroub je celý chráněn proti nečistotám a třískám**

**Odpovídající točnice**

Typ 1282 Str. 217

Příslušenství 262-272

## SVĚRÁK KOVÁŘSKÝ 1253

**VLASTNOSTI:**

- Pevná a pohyblivá čelist jsou vyrobeny z vysoce kvalitních ocelových odlitků
- Vroubkovaný sek v upínacích plochách čelistí zajišťuje pevné a bezpečné upnutí

**POUŽITÍ:**

- Tento svěrák je určen pro těžké kovářské a zámečnické práce

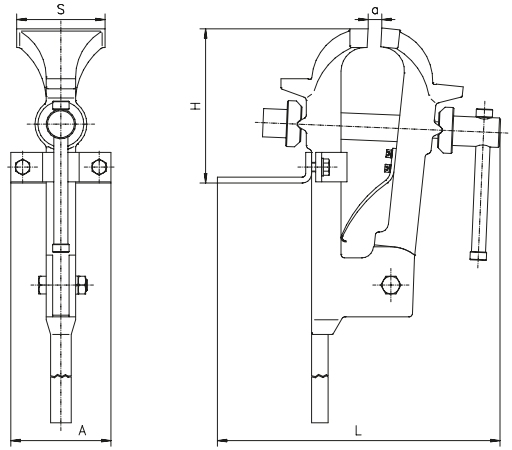


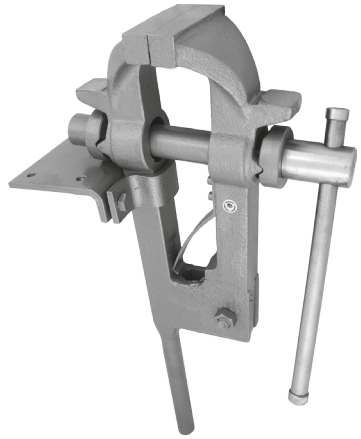

| Kód výrobku | Typ | S | A | B | H | L | a max. | Max. upínací síla [daN] | kg |
|---|---|---|---|---|---|---|---|---|---|
| 321253170100 | 1253-150M | 150 | 170 | 820 | 255 | 465 | 135 | 3.700 | 36,6 |

## SVĚRÁK OTOČNÝ PŘENOSNÝ 1256

**VLASTNOSTI:**

- Těleso a pohyblivá čelist je vyrobena z vysoce kvalitní litiny
- Výměnné ocelové čelisťové vložky jsou indukčně kalené a broušené - vroubkovaný povrch zajišťuje dobré upnutí
- Čelisťové vložky mají vertikální a horizontální prizmu
- Utahovací šroub je celý chráněn proti nečistotám a třískám
- Shodný s modelem 1250 je však vybaven točnicí která umožnuje otočení svěráku o 360°

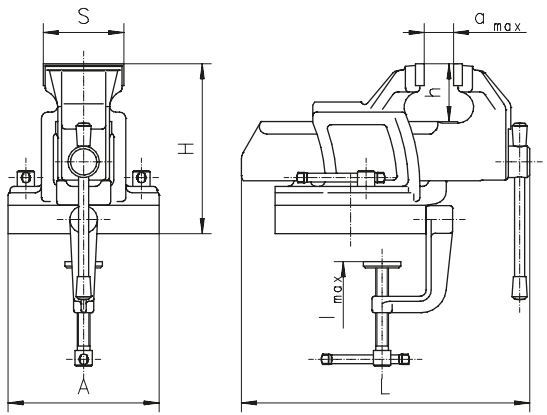

| Kód výrobku | Typ | S | A | H | L | a max. | h | l | Max. upínací síla [daN] | kg |
|---|---|---|---|---|---|---|---|---|---|---|
| 321256030800 | 1256-63 | 63 | 120 | 131 | 228 | 63 | 45 | 42 | 1.200 | 5 |

## 1710

**SVĚRÁK NA TRUBKY**

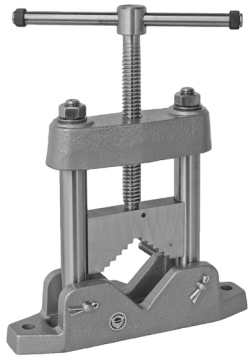

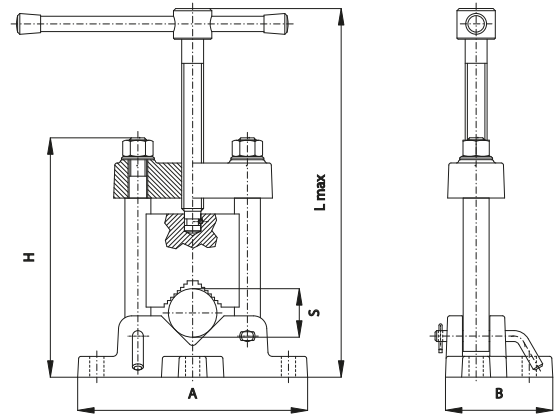


| Kód výrobku | Typ | S | A | B | H | L max. | Max. upínací síla [daN] | kg |
|---|---|---|---|---|---|---|---|---|
| 321710020000 | 1710-50 | 15-50 | 210 | 98 | 218 | 360 | 2.800 | 6 |
| 321710040300 | 1710-80 | 22-80 | 270 | 108 | 250 | 400 | 2.800 | 9 |

**VLASTNOSTI:**

- Těleso svěráku je vyrobeno z vysoce kvalitní litiny, ostatní části včetně pohyblivé čelisti jsou vyrobeny z oceli a kalené

**POUŽITÍ:**

- Tento svěrák je určen pro upínání a práci s trubkami nebo tyčemi jakýchkoliv délek

## 1711

**PODSTAVEC PRO SVĚRÁK NA TRUBKY**

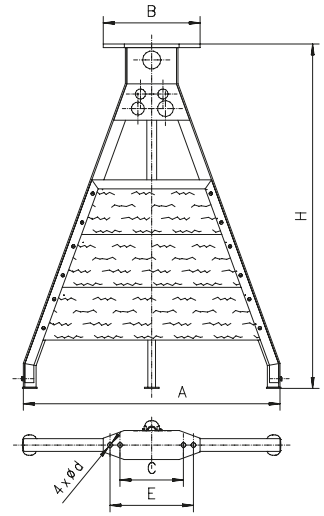


| Kód výrobku | Typ | A | B | C | E | H | L | d | Pro velikost 1710 | kg |
|---|---|---|---|---|---|---|---|---|---|---|
| 321711010600 | 1711-710 | 710 | 267 | 175 | 230 | 922 | 70 | 13 | 50; 80 | 14,6 |

**VLASTNOSTI:**

- Ocelová svařovaná konstrukce
- Je snadno přenosný a nastavitelný

**POUŽITÍ:**

- Jako základna pro svěrák typu 1710

SVĚRÁK OTOČNÝ VE DVOU OSÁCH

# 1271

**VLASTNOSTI:**

- Tuhá konstrukce
- Těleso svěráku, čelist a základna jsou vyrobeny z vysoce kvalitní litiny
- Výměnné ocelové čelisťové vložky jsou indukčně kalené a broušené , vroubkovaný povrch zajišťuje dobré upnutí
- Čelistní vložky mají vertikální a horizontální prizmu
- Utahovací šroub je chráněn proti nečistotám a třískám
- Točnice dovoluje otáčení okolo svislé osy v rozsahu 360°
- Umožnuje otáčení ve vertikální ose v jakémkoliv úhlu a v horizontální ose po 45° skoku

**POUŽITÍ:**

- Určeno pro těžké zámečnické práce

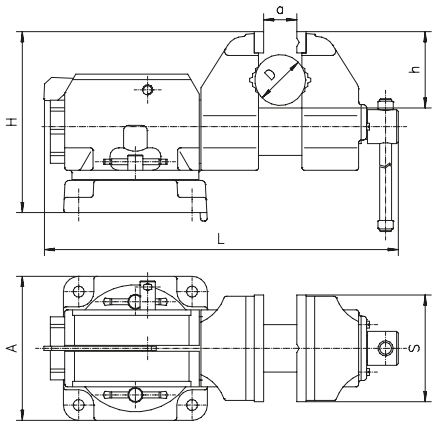


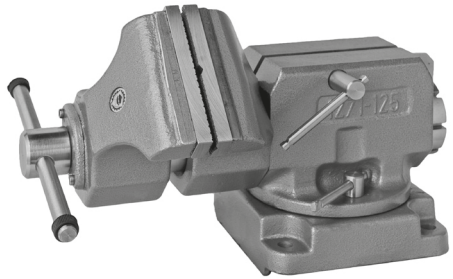

| Kód výrobku | Typ | S | A | H | L | a max. | h | D | Max. upínací síla [daN] | kg |
|---|---|---|---|---|---|---|---|---|---|---|
| 321271060700 | 1271-125 | 125 | 170 | 215 | 373 | 150 | 80 | 32-60 | 3.000 | 27,5 |

LIS S RUČNÍM OVLÁDÁNÍM

# 9210

**VLASTNOSTI:**

- Vysoká přesnost
- Velká tlačná síla
- Jednoduché ovládání
- Tuhá a stabilní konstrukce

**POUŽITÍ:**

- Lis je určen pro zalisování pouzder a trnů, pro různé zamečnické a montážní práce

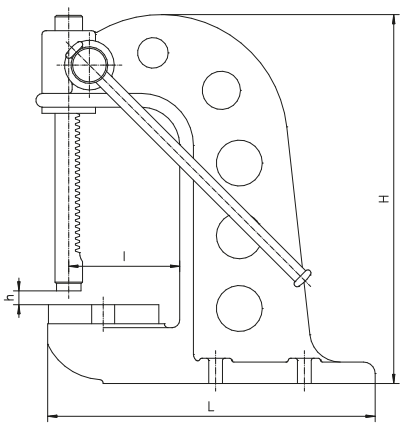

| Kód výrobku | Typ | H | h max. | L | l | Max. tlačná síla [daN] | kg |
|---|---|---|---|---|---|---|---|
| 329210110000 | 9210-485 | 485 | 250 | 420 | 145 | 2.000 | 39,4 |

## 6582

**TOČNICE PRO STROJNÍ SVĚRÁKY**

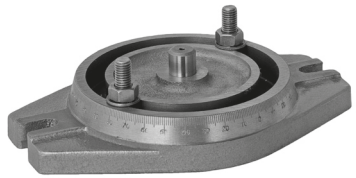

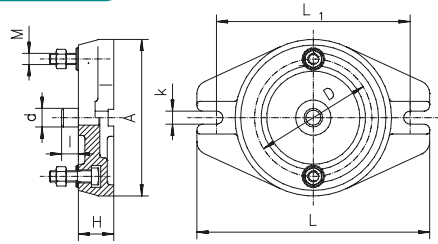


**VLASTNOSTI:**

- Litinová konstrukce
- Středicí čep je vyroben z oceli vysoké jakosti, je kalený a broušený
- Točnice je vybavena stupnicí
- Vyrobena z vysoce kvalitní litiny
- Upínací šrouby

| Kód výrobku | Velikost | A | D | H | L | L1 | M | d | l | k | kg | Do 6512 |
|---|---|---|---|---|---|---|---|---|---|---|---|---|
| 326582060900 | 2 | 168 | 126 | 45 | 250 | 208 | M12 | 20 | 20 | 14 | 4,2 | 100,125 |
| 326582070000 | 3 | 212 | 150 | 50 | 290 | 248 | M16 | 20 | 20 | 18 | 7 | 160 |
| 326582080200 | 4 | 286 | 210 | 55 | 400 | 334 | M16 | 25 | 25 | 18 | 14,5 | 200 |
| 326582090400 | 5 | 360 | 260 | 55 | 460 | 416 | M16 | 25 | 25 | 22 | 27,2 | 250 |

## 6583

**TOČNICE PRO STROJNÍ SVĚRÁKY**

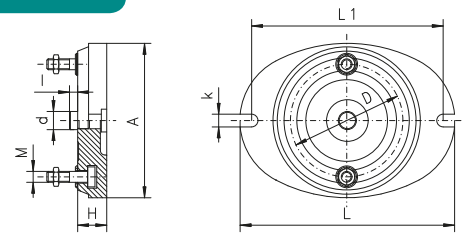


**VLASTNOSTI:**

- Litinová konstrukce
- Základna točnice broušená
- Točnice je vybavena stupnicí
- Středicí čep je vyroben z oceli vysoké jakosti, je kalený a broušený
- Upínací šrouby

| Kód výrobku | Velikost | A | D | H | I | L | L1 | M | d | k | kg | Do 6910 |
|---|---|---|---|---|---|---|---|---|---|---|---|---|
| 326583000600 | 1 | 170 | 124 | 32 | 9 | 237 | 211 | M12 | 20 | 14 | 4,2 | 105 |
| 326583020000 | 3 | 245 | 184 | 38 | 16 | 328 | 294 | M16 | 28 | 20 | 7,0 | 155 |
| 326583030100 | 4 | 300 | 265 | 47 | 35 | 405 | 357 | M16 | 38 | 20 | 14,5 | 210 |

## 6585

**TOČNICE PRO STROJNÍ SVĚRÁKY**

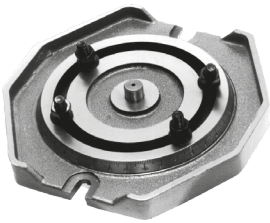

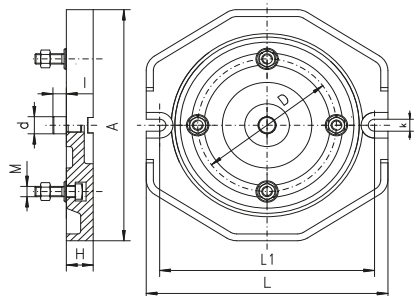


**VLASTNOSTI:**

- Litinová konstrukce
- Středicí čep je vyroben z oceli vysoké jakosti, je kalený a broušený
- Upínací šrouby

| Kód výrobku | Velikost | A | D | H | L | L1 | M | d | l | k | kg | Do 6516 |
|---|---|---|---|---|---|---|---|---|---|---|---|---|
| 326585060300 | 2 | 270 | 155 | 30 | 270 | 240 | M12 | 20 | 20 | 14 | 8,1 | 125 |
| 326585070500 | 3 | 325 | 200 | 34 | 325 | 295 | M12 | 30 | 20 | 18 | 16,0 | 160 |
| 326585080700 | 4 | 380 | 250 | 45 | 380 | 346 | M16 | 30 | 20 | 18 | 27,9 | 200 |

## 6586

**TOČNICE PRO PŘESNÉ SVĚRÁKY**

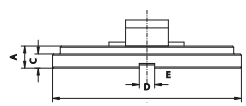


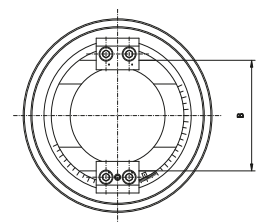


**VLASTNOSTI:**

- Ocelová konstrukce
- Točnice je vybavena stupnicí

| Kód výrobku | Velikost | A | B | D | C | M | kg | Do 6577, 6578, 6620, 6621 |
|---|---|---|---|---|---|---|---|---|
| 326586010200 | 1 | 23 | 85 | 190 | 13 | 12 | 4 | 100 |
| 326586020400 | 2 | 23 | 105 | 210 | 15 | 12 | 6 | 125 |
| 326586030600 | 3 | 28 | 140 | 245 | 18 | 20 | 9 | 150 |
| 326586040800 | 4 | 30 | 165 | 280 | 20 | 20 | 11 | 200 |

**VLASTNOSTI:**

- Litinová konstrukce
- Středicí čep je vyroben z oceli vysoké jakosti, je kalený a broušený
- Upínací šrouby

TOČNICE PRO STROJNÍ SVĚRÁKY

## 6587

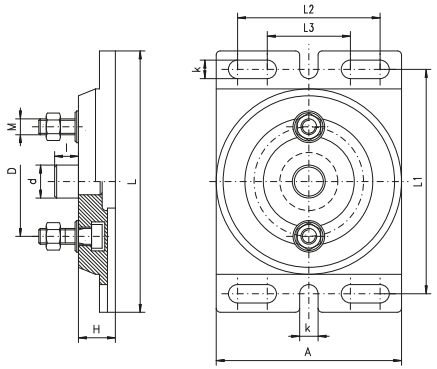


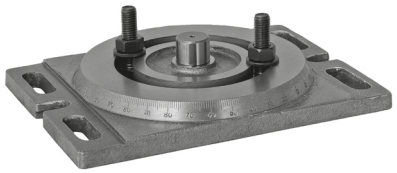

| Kód výrobku | Velikost | A | D | H | L | L1 | L2 | L3 | M | d | l | k | kg | Do 6517 |
|---|---|---|---|---|---|---|---|---|---|---|---|---|---|---|
| 326587050800 | 1 | 140 | 83 | 28 | 198 | 170 | 108 | 63 | M12 | 25 | 18 | 14 | 3,0 | 100 |
| 326587060000 | 2 | 175 | 103 | 28 | 236 | 206 | 126 | 63 | M12 | 25 | 18 | 14 | 4,6 | 125 |
| 326587070100 | 3 | 224 | 130 | 34 | 294 | 256 | 184 | 80 | M16 | 30 | 20 | 18 | 9,7 | 160 |
| 326587080300 | 4 | 264 | 165 | 34 | 345 | 305 | 220 | 90 | M16 | 30 | 20 | 18 | 13,8 | 200 |

**VLASTNOSTI:**

- Litinová konstrukce
- Základna točnice broušená
- Točnice je vybavena stupnicí
- Středicí čep je vyroben z oceli vysoké jakosti, je kalený a broušený
- Upínací šrouby

TOČNICE PRO STROJNÍ SVĚRÁKY

## 6588

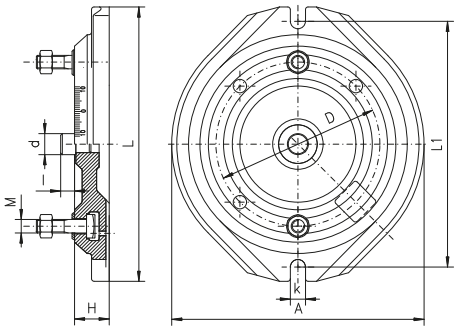

| Kód výrobku | Velikost | A | D | H | L | L1 | M | d | k | kg | Do 6523 |
|---|---|---|---|---|---|---|---|---|---|---|---|
| 326588030200 | 3 | 300 | 195 | 41 | 326 | 292 | M16 | 25 | 18 | 7 | 155 |

**VLASTNOSTI:**

- Litinová konstrukce

TOČNICE PRO ZÁMEČNICKÉ SVĚRÁKY

## 1282

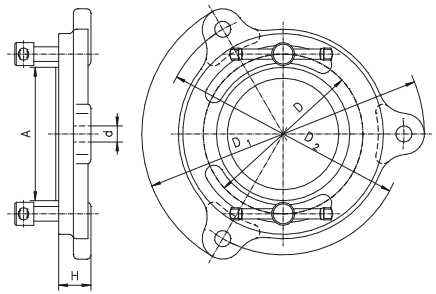

| Kód výrobku | Velikost | A | D | D1 | D2 | H | d | kg | Do 1250 |
|---|---|---|---|---|---|---|---|---|---|
| | | | | | | | | | Для 1250 |
| 321282030700 | 1 | 78 | 95 | 168 | 144 | 19 | 9 | 0,9 | 63 |
| 321282040900 | 2 | 91 | 109 | 183 | 165 | 24 | 11 | 1,1 | 80, 100 |
| 321282050000 | 3 | 105 | 126 | 212 | 184 | 21 | 11 | 1,4 | 125 |
| 321282060200 | 4 | 110 | 134 | 230 | 200 | 26 | 13 | 1,8 | 150 |
| 321282070400 | 5 | 125 | 150 | 250 | 220 | 26 | 13 | 2,2 | 175 |

## VLOŽKA ČELISTNÍ HLADKÁ

**DO**
**6620, 6622, 6623, 6624, 6820**

Měkké provedení na poptávku

| Kód výrobku | L | L1 | L2 | L3 | L4 | L5 | L6 | L7 | L8 | D | D1 | D2 | M |
|---|---|---|---|---|---|---|---|---|---|---|---|---|---|
| 398266750500 | 100 | 23 | 15 | 32 | 66 | 9,5 | 7,0 | - | - | 6,5 | 10 | - | M5 |
| 398266760700 | 125 | 32 | 18 | 45 | 80 | 14,0 | 8,5 | - | - | 8,0 | 12 | - | M6 |
| 398266770900 | 150 | 42 | 24 | 67 | 110 | 18,0 | 11,5 | - | - | 10,0 | 15 | - | M8 |
| 398266780000 | 200 | 50 | 30 | 74 | 140 | 22,0 | 11,5 | - | - | 10,0 | 15 | - | M8 |

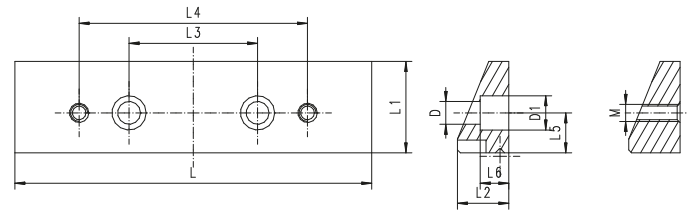

2 kusy / sada

## VLOŽKA ČELISTNÍ HLADKÁ S OSAZENÍM

**DO**
**6620, 6622, 6623, 6624, 6820**

| Kód výrobku | L | L1 | L2 | L3 | L4 | L5 | L6 | L7 | L8 | D | D1 | D2 | M |
|---|---|---|---|---|---|---|---|---|---|---|---|---|---|
| 398266752000 | 100 | 23 | 15 | 32 | 66 | 9,5 | 8,0 | 19 | 4,0 | 6,5 | 10 | - | M5 |
| 398266762200 | 125 | 32 | 18 | 45 | 80 | 14,0 | 10,0 | 27 | 4,5 | 8,0 | 12 | - | M6 |
| 398266772400 | 150 | 42 | 24 | 67 | 110 | 18,0 | 13,5 | 37 | 5,0 | 10,0 | 15 | - | M8 |
| 398266782600 | 200 | 50 | 30 | 74 | 140 | 22,0 | 15,0 | 40 | 5,0 | 10,0 | 15 | - | M8 |

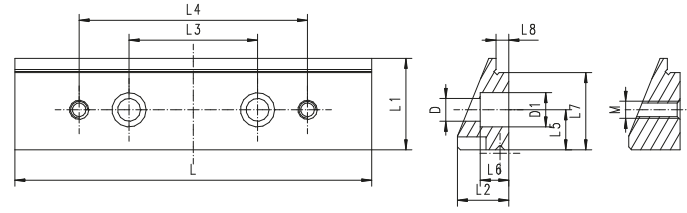

2 kusy / sada

## VLOŽKA ČELISTNÍ PRIZMATICKÁ

**DO**
**6620, 6622, 6623, 6624, 6820**

| Kód výrobku | L | L1 | L2 | L3 | L4 | L5 | L6 | L7 | L8 | D | D1 | D2 | M |
|---|---|---|---|---|---|---|---|---|---|---|---|---|---|
| 398266756100 | 100 | 23 | 15 | 32 | - | 9,5 | 8,0 | 19 | 4,0 | 6,5 | 10 | 3÷20 | - |
| 398266766300 | 125 | 32 | 18 | 45 | - | 14,0 | 10,0 | 27 | 4,5 | 8,0 | 12 | 4÷27 | - |
| 398266776500 | 150 | 42 | 24 | 67 | - | 18,0 | 13,5 | 37 | 5,0 | 10,0 | 15 | 6÷41 | - |
| 398266786700 | 200 | 50 | 30 | 74 | - | 22,0 | 15,0 | 40 | 5,0 | 10,0 | 15 | 7÷48 | - |

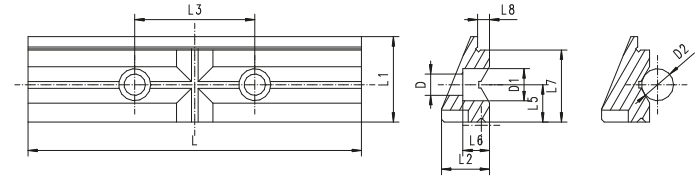


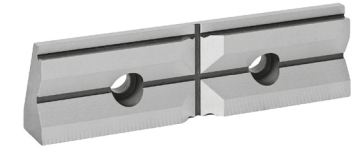

2 kusy / sada

## VLOŽKA ČELISTNÍ VROUBKOVANÁ

**DO**
**6620, 6622, 6623, 6624, 6820**

| Kód výrobku | L | L1 | L2 | L3 | L4 | L5 | L6 | L7 | L8 | D | D1 | D2 | M |
|---|---|---|---|---|---|---|---|---|---|---|---|---|---|
| 398266754600 | 100 | 23 | 15 | 32 | 66 | 9,5 | 8,0 | - | - | 6,5 | 10 | - | M5 |
| 398266764800 | 125 | 32 | 18 | 45 | 80 | 14,0 | 10,0 | - | - | 8,0 | 12 | - | M6 |
| 398266774000 | 150 | 42 | 24 | 67 | 110 | 18,0 | 13,5 | - | - | 10,0 | 15 | - | M8 |
| 398266784100 | 200 | 50 | 30 | 74 | 140 | 22,0 | 15,0 | - | - | 10,0 | 15 | - | M8 |

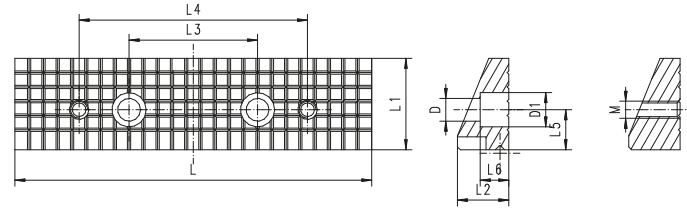


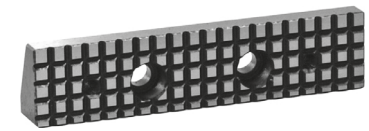

2 kusy / sada

## ČELISTNÍ VLOŽKY DO STROJNÍCH SVĚRÁKŮ

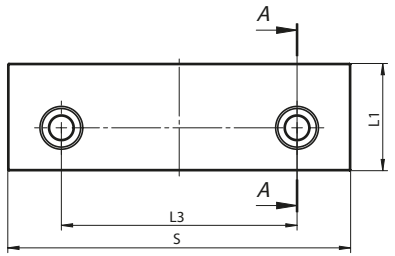


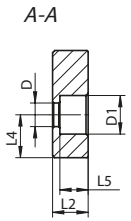


■ Jednostranné, hladké

| Kód výrobku | S | L1 | L2 | L3 | L4 | L5 | D | D1 | Do |
|---|---|---|---|---|---|---|---|---|---|
| 398263110800 | 100 | 32 | 13,5 | 70 | 14 | 10,3 | 15 | 9 | 6512, 6530 |
| 398263120000 | 125 | 40 | 16,6 | 85 | 17 | 13,2 | 18 | 11 | 6512, 6530, 6531 |
| 398263130100 | 160 | 50 | 16,6 | 110 | 20 | 13,2 | 18 | 11 | 6512, 6530, 6531, 6522, 6516 |
| 398263140300 | 200 | 63 | 21,0 | 140 | 28 | 16,0 | 20 | 14 | 6512, 6531, 6522, 6516 |
| 398260595500 | 125 | 42 | 16,6 | 89 | 18 | 13,2 | 18 | 11 | 6516-125 |

2 kusy / sada

## ČELISTNÍ VLOŽKY DO STROJNÍCH SVĚRÁKŮ

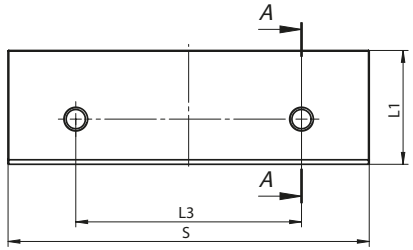


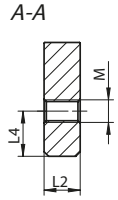


■ Dvoustranné, hladké

| Kód výrobku | S | L1 | L2 | L3 | L4 | M | Do |
|---|---|---|---|---|---|---|---|
| 398263160700 | 100 | 32,4 | 12,5 | 63 | 14 | M8 | 6517 |
| 398263170900 | 125 | 40,4 | 12,5 | 80 | 16 | M10 | 6517 |
| 398263180000 | 160 | 50,4 | 16,0 | 100 | 20 | M10 | 6517 |
| 398263190200 | 200 | 63,0 | 20,0 | 125 | 25 | M12 | 6517 |

2 kusy / sada

## ČELISTNÍ VLOŽKY DO STROJNÍCH SVĚRÁKŮ

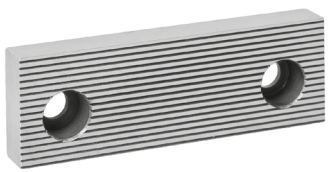

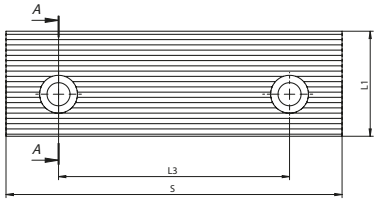


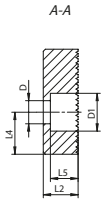


■ Jednostranné, drážkované

| Kód výrobku | S | L1 | L2 | L3 | L4 | L5 | D | D1 | Do |
|---|---|---|---|---|---|---|---|---|---|
| 398263210900 | 100 | 32 | 13,5 | 70 | 14 | 10,3 | 9 | 15 | 6512, 6530 |
| 398263220000 | 125 | 40 | 16,6 | 85 | 17 | 13,2 | 11 | 18 | 6512, 6530, 6531 |
| 398263230200 | 160 | 50 | 16,6 | 110 | 20 | 13,2 | 11 | 18 | 6512, 6530, 6531, 6522, 6516 |
| 398263240400 | 200 | 63 | 21,0 | 140 | 28 | 16,0 | 14 | 20 | 6512, 6531, 6522 , 6516 |
| 398260596800 | 125 | 42 | 16,6 | 89 | 18 | 13,2 | 11 | 18 | 6516-125 |

2 kusy / sada

## ČELISTNÍ VLOŽKY DO STROJNÍCH SVĚRÁKŮ

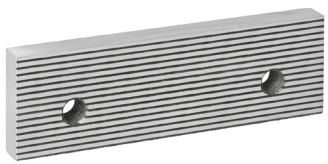

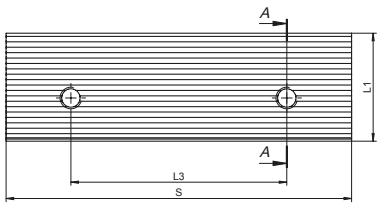


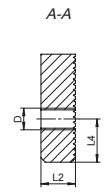


■ Dvoustranné, jedna strana drážkovaná, druhá hladká

| Kód výrobku | S | L1 | L2 | L3 | L4 | D | Do |
|---|---|---|---|---|---|---|---|
| 398263260800 | 100 | 32 | 12,5 | 63 | 14 | M8 | 6517 |
| 398263270000 | 125 | 40 | 12,5 | 80 | 16 | M10 | 6517 |
| 398263280100 | 160 | 50 | 16,0 | 100 | 20 | M10 | 6517 |
| 398263290300 | 200 | 63 | 20, | 125 | 25 | M12 | 6517 |

2 kusy / sada

## ČELISTNÍ VLOŽKY DO STROJNÍCH SVĚRÁKŮ

■ Vložky prizmatické se svislou a vodorovnou prizmou pro upínání válcových předmětů

| Kód výrobku | S | L1 | L2 | L3 | L4 | L5 | D | D1 | Rozsah upínání ø vertikální | | Rozsah upínání ø horizontální | Do |
|---|---|---|---|---|---|---|---|---|---|---|---|---|
| | | | | | | | | | d1 | d2 | d3 | |
| 398263510100 | 100 | 32,4 | 18 | 70 | 20 | 14,8 | 9 | 15,0 | 4-9 | 8-51 | 6-35 | 6512, 6530, 6531 |
| 398263520300 | 125 | 40,0 | 22 | 85 | 25 | 18,6 | 11 | 18,0 | 5-12 | 11-71 | 4-45 | 6512, 6530, 6531 |
| 398263530500 | 160 | 50,4 | 24 | 110 | 31 | 20,6 | 11 | 18,0 | 6-16 | 14-95 | 9-57 | 6512, 6516, 6522, 6530 |
| 398263540700 | 200 | 63,0 | 30 | 140 | 40 | 25,0 | 14 | 20,0 | 7-20 | 18-123 | 12-75 | 6512, 6516, 6522 |
| 398263550900 | 250 | 80,0 | 35 | 160 | 32 | 29,0 | 17 | 26,5 | 10-27 | 20-138 | 15-98 | 6512 |
| 398260597000 | 125 | 42,0 | 22 | 89 | 25 | 18,6 | 11 | 18,0 | 5-12 | 11-71 | 4-45 | 6516-125 |

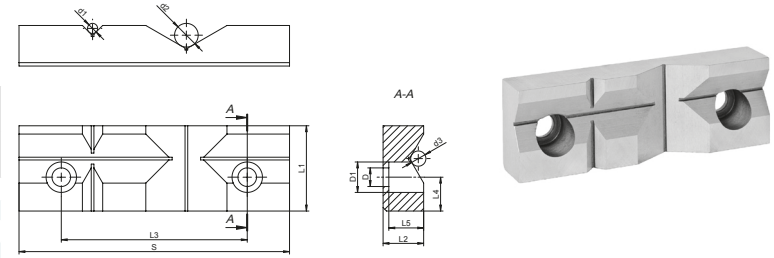


1 kus / sada

## ČELISTNÍ VLOŽKY DO STROJNÍCH SVĚRÁKŮ

■ Vložky prizmatické se svislou a vodorovnou prizmou pro upínání válcových předmětů

| Kód výrobku | S | L1 | L2 | L3 | L4 | D | Rozsah upínání ø vertikální | | Rozsah upínání ø horizontální | Do |
|---|---|---|---|---|---|---|---|---|---|---|
| | | | | | | | d1 | d2 | d3 | |
| 398263590600 | 100 | 32,4 | 18 | 63 | 14,0 | M8 | 4-9 | 8 -51 | 6-35 | 6517 |
| 398263570200 | 125 | 40,0 | 22 | 80 | 15,8 | M10 | 5-12 | 11 -71 | 7-45 | 6517 |
| 398263580400 | 160 | 50,4 | 24 | 100 | 20,0 | M10 | 6 -16 | 14-95 | 9-57 | 6517 |
| 398263590600 | 200 | 63,0 | 30 | 125 | 25,0 | M12 | 7-20 | 18-123 | 12-77 | 6517 |

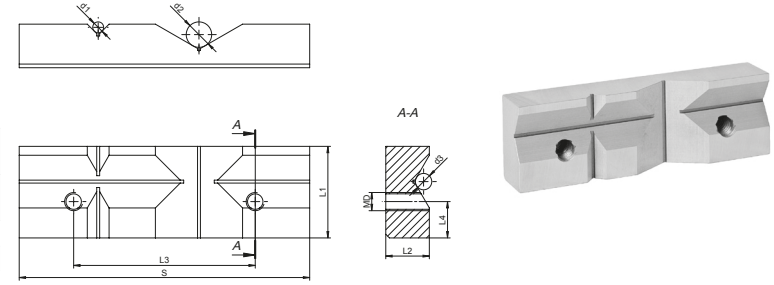


1 kus / sada

## ČELISTNÍ VLOŽKY DO STROJNÍCH SVĚRÁKŮ

■ Vložky zkosené pro upínání válcových předmětů horizontálně

| Kód výrobku | S | L1 | L2 | L3 | L4 | L5 | D | D1 | Rozsah upínání ø horizontální | Do |
|---|---|---|---|---|---|---|---|---|---|---|
| 398263410000 | 100 | 32,4 | 18 | 70 | 14 | 14,8 | 9 | 15 | 8-30 | 6512, 6530, 6531 |
| 398263420200 | 125 | 40,0 | 22 | 85 | 17 | 18,6 | 11 | 18 | 12-38 | 6512, 6530, 6531 |
| 398263430400 | 160 | 50,4 | 24 | 110 | 20 | 20,6 | 11 | 18 | 14-48 | 6512, 6516, 6522,6530 |
| 398263440600 | 200 | 63,0 | 30 | 140 | 28 | 25,0 | 14 | 20 | 18-61 | 6512, 6516, 6522 |
| 398260599600 | 125 | 42,0 | 22 | 89 | 18 | 18,6 | 11 | 18 | 12-38 | 6516 |

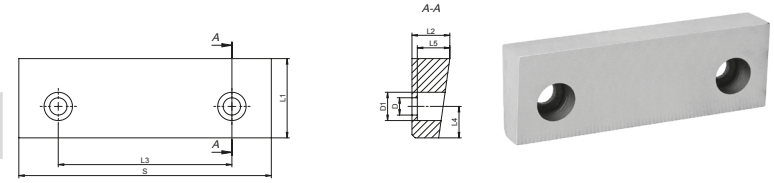


1 kus / sada

## ČELISTNÍ VLOŽKY DO STROJNÍCH SVĚRÁKŮ

■ Vložky zkosené pro upínání válcových předmětů horizontálně

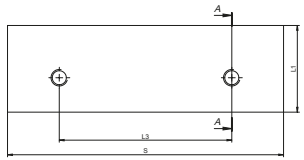


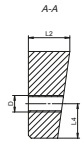


| Kód výrobku | S | L1 | L2 | L3 | L4 | D | Rozsah upínání ø horizontální | Do |
|---|---|---|---|---|---|---|---|---|
| 398263460000 | 100 | 32,4 | 18 | 63 | 14,0 | M8 | 8-30 | 6517 |
| 398263470100 | 125 | 40,0 | 22 | 80 | 15,8 | M10 | 12-38 | 6517 |
| 398263480300 | 160 | 50,4 | 24 | 100 | 20,0 | M10 | 14-48 | 6517 |
| 398263490500 | 200 | 63,0 | 30 | 125 | 25,0 | M12 | 18-61 | 6517 |

1 kus / sada

## ČELISTNÍ VLOŽKY DO STROJNÍCH SVĚRÁKŮ

■ Vložky čtyřstranné prizmatické, svislé i vodorovné prizmy, s osazením

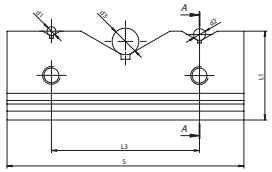


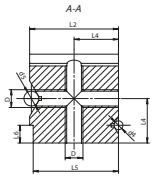


| Kód výrobku | S | L1 | L2 | L3 | L4 | L5 | L6 | D | Rozsah upínání ø horizontální | | | Rozsah upínání ø vertikální | | Do |
|---|---|---|---|---|---|---|---|---|---|---|---|---|---|---|
| | | | | | | | | | d1 | d2 | d3 | d4 | d5 | |
| 398261360200 | 80 | 30 | 30 | 50 | 15 | 28,8 | 6 | M6 | 3-11 | 4-23 | 9-59 | 3-11 | 4-23 | 6542 |
| 398261370400 | 100 | 35 | 35 | 60 | 17,5 | 33,0 | 6 | M8 | 3-15 | 5-27 | 11-69 | 3-15 | 5-27 | 6542 |

1 kus / sada

## ČELISTNÍ VLOŽKY DO STROJNÍCH SVĚRÁKŮ

■ Vložky prizmatické, dvě svislé prizmy

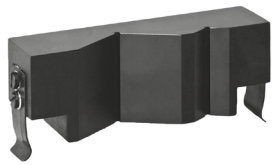

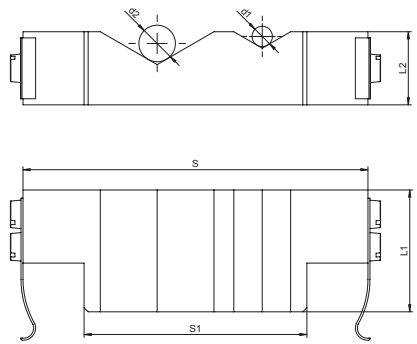


| Kód výrobku | Velikost | S | S1 | L1 | L2 | Rozsah upínání ø vertikální | | Do |
|---|---|---|---|---|---|---|---|---|
| | | | | | | d1 | d2 | |
| 398262450000 | 80 | 70 | 45,9 | 26 | 16 | 4-18 | 8-45 | 6540 |
| 398262460100 | 100 | 85 | 54,9 | 30 | 18 | 5-25 | 9-55 | 6540 |
| 398262470300 | 125 | 105 | 74,9 | 38 | 25 | 6-28 | 14-90 | 6540 |
| 398262480500 | 160 | 138 | 101,9 | 44 | 33 | 7-38 | 20-135 | 6540 |

1 kus / sada

## ČELISTNÍ VLOŽKY DO STROJNÍCH SVĚRÁKŮ

- Vložky prizmatické, svislá a vodorovná prizma, s vybráním

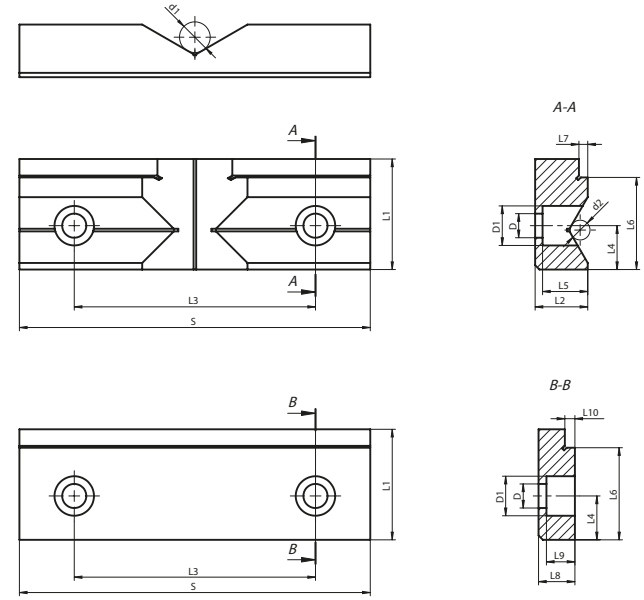


| Kód výrobku | S | L1 | L2 | L3 | L4 | L5 | L6 | L7 | L8 | L9 | L10 | D | D1 | Rozsah upínání ø vertikální | Rozsah upínání ø horizontální | Do |
|---|---|---|---|---|---|---|---|---|---|---|---|---|---|---|---|---|
| | | | | | | | | | | | | | | d1 | d2 | |
| 398263310000 | 100 | 32,4 | 18 | 70 | 14 | 14,8 | 26 | 4 | 13,5 | 10,3 | 4,0 | 9 | 15 | 8-50 | 6-24 | 6512, 6530, 6531 |
| 398263320100 | 125 | 40,0 | 22 | 85 | 17 | 18,6 | 32 | 4 | 16,0 | 12,6 | 4,0 | 11 | 18 | 11-70 | 8-30 | 6512, 6530, 6531 |
| 398263330300 | 160 | 50,4 | 24 | 110 | 20 | 20,6 | 42 | 4 | 16,6 | 13,0 | 4,6 | 11 | 18 | 14-95 | 9-35 | 6512, 6516, 6530 |
| 398263340500 | 200 | 63,0 | 30 | 140 | 28 | 25,0 | 55 | 4 | 21,0 | 16,0 | 4,0 | 14 | 20 | 18-123 | 12-44 | 6512, 6516, 6522 |
| 398260598300 | 125 | 42,0 | 22 | 89 | 18 | 18,6 | 34 | 4 | 16,0 | 12,6 | 4,0 | 11 | 18 | 11-70 | 8-30 | 6516 |

2 kusy / sada

## ČELISTNÍ VLOŽKY DO STROJNÍCH SVĚRÁKŮ

- Vložky prizmatické, svislá a vodorovná prizma, s vybráním

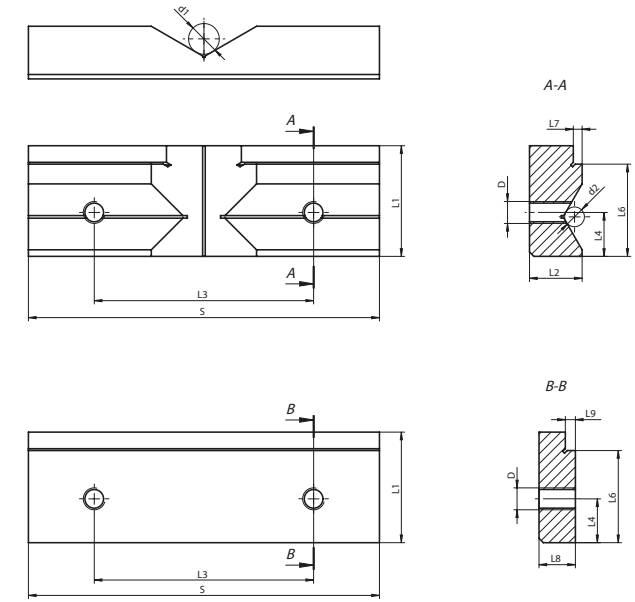


| Kód výrobku | S | L1 | L2 | L3 | L4 | L6 | L7 | L8 | L9 | D | Rozsah upínání ø vertikální | Rozsah upínání ø horizontální | Do |
|---|---|---|---|---|---|---|---|---|---|---|---|---|---|
| | | | | | | | | | | | d1 | d2 | |
| 398263360900 | 100 | 32,4 | 18 | 63 | 14,0 | 26 | 4 | 13,5 | 4,0 | M8 | 8-50 | 6-24 | 6517 |
| 398263370000 | 125 | 40,0 | 22 | 80 | 15,8 | 32 | 4 | 16,0 | 4,0 | M10 | 11-70 | 8-30 | 6517 |
| 398263380200 | 160 | 50,4 | 24 | 100 | 20,0 | 42 | 4 | 16,6 | 4,6 | M12 | 14-95 | 9-35 | 6517 |
| 398263390400 | 200 | 63,0 | 30 | 125 | 25,0 | 55 | 4 | 21,0 | 4,0 | M12 | 18-123 | 12-44 | 6517 |

2 kusy / sada

## ČELISTNÍ VLOŽKY DO ZÁMEČNICKÝCH SVĚRÁKŮ

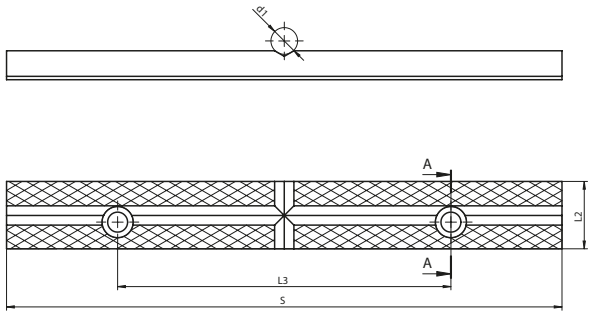


2 kusy / sada

| Kód výrobku | S | L1 | L2 | L3 | L4 | L5 | L6 | D | D1 | D2 | Rozsah upínání ø horizontální | Rozsah upínání ø vertikální | Do |
|---|---|---|---|---|---|---|---|---|---|---|---|---|---|
| | | | | | | | | | | | d1 | d2 | |
| 398210520200 | 80 | 9 | 20,7 | 50 | 8 | 6,0 | 20,4 | 7 | 11 | 6,6 | 3-13 | 3-13 | 1240, 1250 |
| 398210522800 | 100 | 9 | 20,7 | 60 | 8 | 6,0 | 20,4 | 7 | 11 | 6,6 | 3-13 | 3-13 | 1240, 1250 |
| 398210525600 | 125 | 9 | 21,5 | 60 | 8 | 6,5 | 21,5 | 7 | 11 | 7,0 | 4-16 | 3-13 | 1240, 1250 |
| 398210530400 | 150 | 11 | 25,2 | 100 | 10 | 8,0 | 25,2 | 9 | 14 | 9,0 | 4-16 | 4-16 | 1240, 1250 |
| 398210533200 | 175 | 13 | 30,3 | 100 | 12 | 8,0 | 30,3 | 9 | 14 | 9,0 | 4-16 | 4-16 | 1250 |
| 398210550800 | 175 | 11 | 25,2 | 100 | 10 | 8,0 | 25,2 | 9 | 14 | 9,0 | 4-16 | 4-16 | 1240 |
| 398210552300 | 200 | 13 | 30,3 | 150 | 12 | 8,0 | 30,3 | 9 | 14 | 9,0 | 4-16 | 4-16 | 1240 |
| 398210555100 | 250 | 13 | 30,3 | 150 | 12 | 8,0 | 30,3 | 9 | 14 | 9,0 | 4-16 | 4-16 | 1240 |

## ČELISTNÍ VLOŽKY DO ZÁMEČNICKÝCH SVĚRÁKŮ

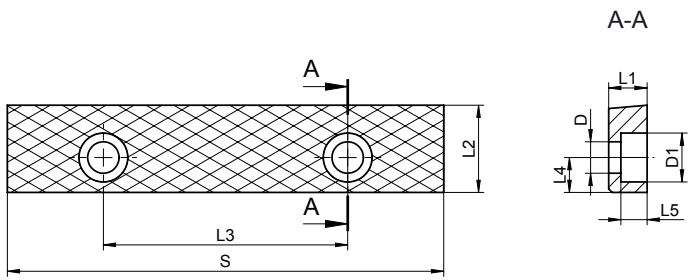


1 kus / sada

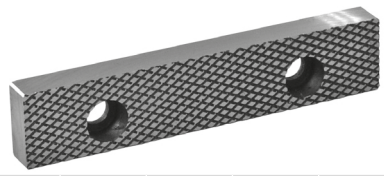

| Kód výrobku | S | L1 | L2 | L3 | L4 | L5 | D | D1 | Do |
|---|---|---|---|---|---|---|---|---|---|
| 398210200600 | 63 | 7 | 17,4 | 40 | 7,5 | 5,6 | 6 | 9,5 | 1250, 1256 |
| 398210984800 | 125 | 11 | 25,0 | 70 | 10,0 | 7,5 | 9 | 14,0 | 1271 |

## ČELISTNÍ VLOŽKY DO ZÁMEČNICKÝCH SVĚRÁKŮ

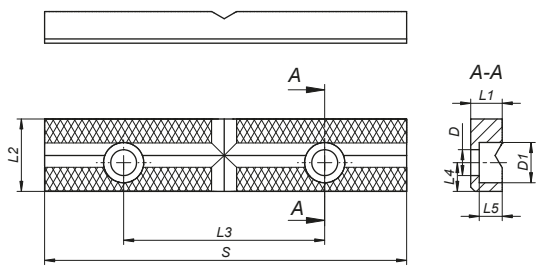


1 kus / sada

| Kód výrobku | S | L1 | L2 | L3 | L4 | L5 | D | D1 | Do |
|---|---|---|---|---|---|---|---|---|---|
| 398210994000 | 126 | 11 | 25,2 | 70 | 10 | 8 | 9 | 14,0 | 1271 |

## KLIKA PRO STROJNÍ SVĚRÁKY

| Kód výrobku | Čtyřhran x Délka L | Do |
|---|---|---|
| 398260851000 | 12 x 160 | 6517,18-100 |
| 398260861100 | 14 x 160 | 6517,18-125, 6531-125, 6546-125, 6531-160, 6524-125 |
| 398267410300 | 17 x 160 | 6910,11-105, 6910,11-155, 6910,11-155S, 6910,11-210 |

## KLIKA PRO STROJNÍ SVĚRÁKY

| Kód výrobku | Čtyřhran x Délka L | Do |
|---|---|---|
| 398261110100 | 17 x 200 | 6512,37-100,125,160,200, 6530-100,125,160, 6522-160,200, 6517,18-160,200, 6546-160, 6531-200 |
| 398260880200 | 19 x 200 | 6512,37-250 |

## KLIKA PRO STROJNÍ SVĚRÁKY

| Kód výrobku | Čtyřhran x Délka L | Do |
|---|---|---|
| 398261091800 | 11 x 180 | 6546-100 |

## KLIKA PRO STROJNÍ SVĚRÁKY

| Kód výrobku | Šestihran x Délka L | Do |
|---|---|---|
| 398263900300 | 12 x 200 | 6515,16-125<br>6515,16-160<br>6515,16-200 |

## KLIKA PRO STROJNÍ SVĚRÁKY

| Kód výrobku | Šestihran x Délka L | Do |
|---|---|---|
| 398261125700 | 19x228 | 6523-155 |

## KLIKA PRO PŘESNÉ SVĚRÁKY

| Kód výrobku | Velikost | Do |
|---|---|---|
| 398263800200 | 100,125 | 6568, 6620, 6622, 6820 |
| 398263810400 | 150, 200 | |

## HYDRAULICKÝ RUČNÍ POSILOVAČ - ŠROUB

**3690-M**

| Kód výrobku | Velikost | Do 6515, 6516 | A | B | C | D | E | L | Max. upínací síla [daN] | kg |
|---|---|---|---|---|---|---|---|---|---|---|
| 323690220400 | 2 | 125 | Tr 28 x 5 | 14 | 50 | 215 | 392 | 408 | 3.500-4.000 | 3,0 |
| 323690240800 | 3 | 160 | Tr 32 x 6 | 16 | 58 | 230 | 465 | 485 | 5.500-6.000 | 4,5 |
| 323690250000 | 4 | 200 | Tr 36 x 6 | 18 | 64 | 273 | 608 | 619 | 7.500-8.000 | 6,8 |

**3690-MN**

| Kód výrobku | Velikost | Do 6621, 6821 | A | B | C | D | L | Max. upínací síla [daN] | kg |
|---|---|---|---|---|---|---|---|---|---|
| 323690121600 | 2 | 150 | Tr28 x 5 | 110 | 50 | 215 | 370 | 3.500-4.000 | 2,4 |
| 323690131800 | 3 | 200 | Tr32 x 6 | 117 | 58 | 230 | 403 | 5.500-6.000 | 3,8 |

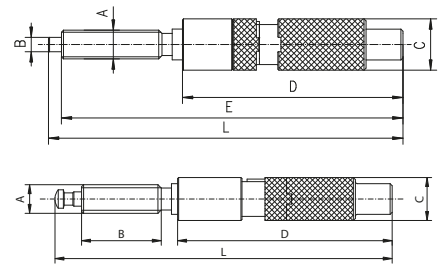


- Hydraulický ruční posilovač je vybaven mechnickou spojkou, která umožňuje zvolit dva způsoby upnutí - mechanické nebo za pomocí hydraulického systému
- Mechanické upnutí je používáno zvláště tam, kde při použití hydraulického systému může dojít k deformaci upínaného předmětu
- Robustní konstrukce

■ Doplňkové příslušenství svěráků a modulů 6620-6624, 6820 a 6821

## UPÍNACÍ ŠROUB

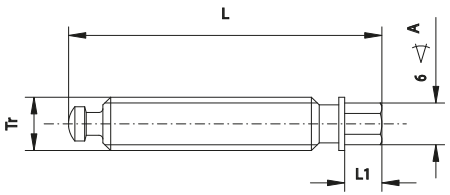


| Kód výrobku | Velikost | L | L1 | A | Tr |
|---|---|---|---|---|---|
| 398263910500 | 100 | 120 | 18 | 13 | Tr18x4 |
| 398263920700 | 125 | 125 | 18 | 13 | Tr18x4 |
| 398263931100 | 150 | 160 | 19 | 19 | Tr28x5 |
| 398263941300 | 200 | 170 | 19 | 19 | Tr32x6 |

■ Doplňkové příslušenství svěráků a modulů 6620-6624, 6820 a 6821

## KOSTKA

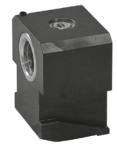

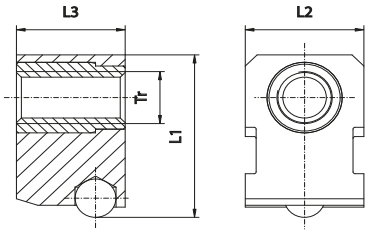


| Kód výrobku | Velikost | L1 | L2 | L3 | Tr |
|---|---|---|---|---|---|
| 398266510600 | 100 | 55,5 | 35,0 | 36 | Tr18x4 |
| 398266520800 | 125 | 68,5 | 40,5 | 40 | Tr18x4 |
| 398266530000 | 150 | 87,5 | 60,0 | 55 | Tr28x5 |
| 398266540100 | 200 | 104,5 | 70,0 | 65 | Tr32x6 |

■ Doplňkové příslušenství svěráků a modulů 6620-6624, 6820 a 6821

## UPÍNACÍ ŠROUB S KOSTKOU

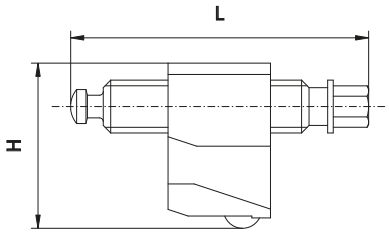


| Kód výrobku | Velikost | L | H |
|---|---|---|---|
| 398266550300 | 100 | 120 | 55,5 |
| 398266560500 | 125 | 125 | 68,5 |
| 398266570700 | 150 | 160 | 87,5 |
| 398266580900 | 200 | 170 | 104,5 |

■ Doplňkové příslušenství svěráků a modulů 6620-6624, 6820 a 6821

## UPÍNKY PRO SVĚRÁKY PŘESNÉ

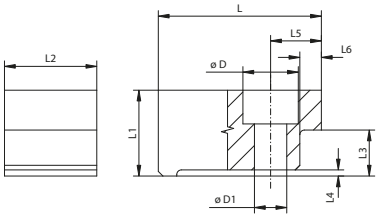


| Kód výrobku | Velikost | L | L1 | L2 | L3 | L4 | L5 | L6 | D | D1 |
|---|---|---|---|---|---|---|---|---|---|---|
| 398266710800 | 100 | 50 | 24 | 30 | 13 | 2 | 13,5 | 6,5 | 18 | 10,5 |
| 398266720000 | 125 | 53 | 28 | 30 | 15 | 2 | 16,6 | 7,0 | 18 | 10,5 |
| 398266730100 | 150 | 75 | 35 | 42 | 18 | 2 | 37,0 | 8,0 | 26 | 17,0 |
| 398266740300 | 200 | 91 | 39 | 42 | 20 | 2 | 24,5 | 8,0 | 26 | 17,0 |

■ Doplňkové příslušenství svěráků a modulů 6620-6624, 6820 a 6821

## UPÍNKY PRO TOČNICI 6586

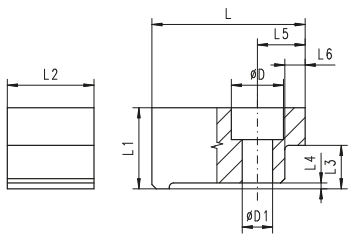


| Kód výrobku | Velikost | L | L1 | L2 | L3 | L4 | L5 | L6 | D | D1 |
|---|---|---|---|---|---|---|---|---|---|---|
| 398263650000 | 1 | 58 | 22,5 | 28 | 13 | 2 | 20 | 8 | 20 | 13 |
| 398263660100 | 2 | 62 | 22,5 | 28 | 15 | 2 | 20 | 8 | 20 | 13 |
| 398263670300 | 3 | 70 | 27,5 | 32 | 18 | 2 | 23 | 8 | 22 | 15 |
| 398263680500 | 4 | 80 | 29,5 | 35 | 20 | 2 | 23 | 8 | 22 | 15 |

## DORAZ

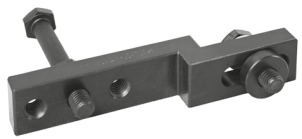

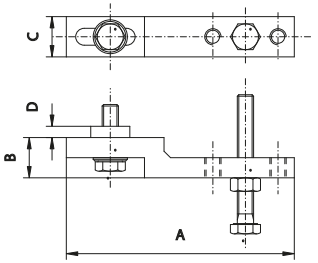


| Kód výrobku | Velikost | A | B | C | D | Do |
|---|---|---|---|---|---|---|
| 326597010800 | 100,125 | 120 | 20 | 20 | 5 | 6577, 6578, 6569-M, 6620, 6621, 6624, 6820, 6821 |
| 326597020000 | 150,200 | 140 | 25 | 25 | 7 | |

## STABILIZAČNÍ KAMENY

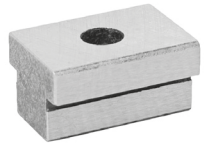

**12/10; 18/12; 18/14; 18/16; 20/12; 20/14; 20/16; 20/18**

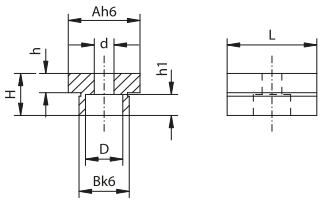


**12/14; 12/16; 12/18; 18/20; 18/22**

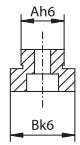


**12/12; 18/18; 20/20**

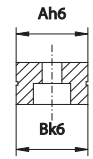


| Kód výrobku | Velikost | A | B | L | H | h | h1 | D | d |
|---|---|---|---|---|---|---|---|---|---|
| 398263750000 | 12/10 | 12 | 10 | 20 | 12 | 3,5 | 5,7 | 8,9 | 5,5 |
| 398263752600 | 12/12 | 12 | 12 | 20 | 12 | 3,5 | 5,7 | 8,9 | 5,5 |
| 398263754100 | 12/14 | 12 | 14 | 20 | 12 | 3,5 | 5,7 | 8,9 | 5,5 |
| 398263756700 | 12/16 | 12 | 16 | 20 | 12 | 3,5 | 5,7 | 8,9 | 5,5 |
| 398263757000 | 12/18 | 12 | 18 | 20 | 12 | 3,5 | 5,7 | 8,9 | 5,5 |
| 398263759500 | 12/20 | 12 | 20 | 20 | 12 | 3,5 | 5,7 | 8,9 | 5,5 |
| 398266810900 | 18/12 | 18 | 12 | 25 | 12 | 4,5 | 6,8 | 10,4 | 6,6 |
| 398266812400 | 18/14 | 18 | 14 | 25 | 12 | 4,5 | 6,8 | 10,4 | 6,6 |
| 398266814000 | 18/16 | 18 | 16 | 25 | 12 | 4,5 | 6,8 | 10,4 | 6,6 |
| 398266816500 | 18/18 | 18 | 18 | 25 | 12 | 4,5 | 6,8 | 10,4 | 6,6 |
| 398266818000 | 18/20 | 18 | 20 | 25 | 12 | 4,5 | 6,8 | 10,4 | 6,6 |
| 398266820000 | 18/22 | 18 | 22 | 25 | 12 | 4,5 | 6,8 | 10,4 | 6,6 |
| 398263758200 | 20/12 | 20 | 12 | 25 | 12 | 4,5 | 6,8 | 10,4 | 6,6 |
| 398263760200 | 20/14 | 20 | 14 | 25 | 12 | 4,5 | 6,8 | 10,4 | 6,6 |
| 398263762800 | 20/16 | 20 | 16 | 25 | 12 | 4,5 | 6,8 | 10,4 | 6,6 |
| 398263764300 | 20/18 | 20 | 18 | 25 | 12 | 4,5 | 6,8 | 10,4 | 6,6 |
| 398263766900 | 20/20 | 20 | 20 | 25 | 12 | 4,5 | 6,8 | 10,4 | 6,6 |

■ Jiné rozměry jsou na objednávku (14/14; 14/16; 14/18; 16/16; 16/18 a další... )

## SPOJKY

OBR. 1

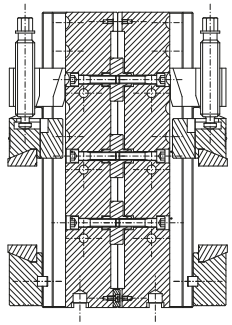

OBR. 2

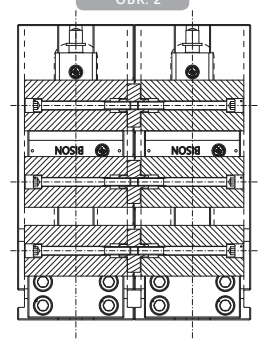


| Do | Obr. 1 | | Obr. 2 | |
|---|---|---|---|---|
| | Spojka | Kód výrobku | Spojka | Kód výrobku |
| 6820-100-320/160 | M10x35 | 398267220300 | M10x85 | 398267221600 |
| 6820-125-335/160 | M10x45 | 398267222900 | M10x105 | 398267223100 |
| 6820-150-425/205 | M12x55 | 398267224400 | M12x130 | 398267225700 |

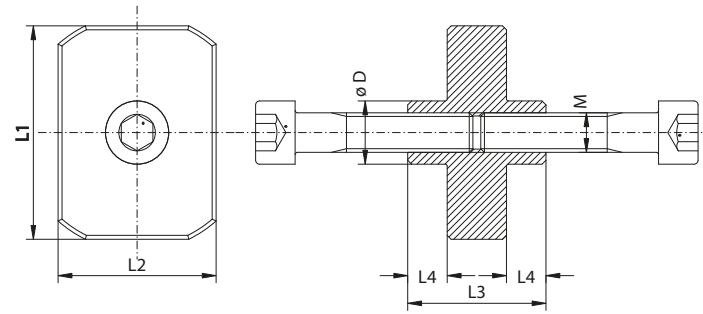


| Spojka | L1 | L2 | L3 | L4 | D | M |
|---|---|---|---|---|---|---|
| M10x35 | 46 | 35 | 35 | 10 | 16 | M10x35-10,9 |
| M10x85 | 46 | 35 | 35 | 10 | 16 | M10x85-10,9 |
| M10x45 | 54 | 40 | 35 | 10 | 16 | M10x45-10,9 |
| M10x105 | 54 | 40 | 35 | 10 | 16 | M10x105-10,9 |
| M12x55 | 62 | 40 | 43 | 12 | 18 | M12x55-10,9 |
| M12x130 | 62 | 40 | 43 | 12 | 18 | M12x130-10,9 |